Прайс-лист 2026

ШМИД
COMPETENCE IN FIRE

О фирме

Уважаемые коллеги и деловые партнёры!

Благодарим Вас за интерес к представляемой нами продукции!

Компания ШМИД ПРОФИ является российской оптовой компанией поставляющей каминное оборудование, грили и барбекю ведущих европейских брэндов. Мы имеем многолетний опыт оптовых продаж, широкий ассортимент товаров, большую дилерскую сеть и опытный, квалифицированный персонал.

Начав свою деятельность на российском рынке в 2013 году как эксклюзивный дистрибьютор немецкого производителя каминов и каминного оборудования SCHMID, мы с каждым годом приумножали свой опыт, развивая дилерскую сеть и подтверждая с каждым годом свою надежность, как оптового поставщика.

Развивая свой ассортимент, мы стали не только поставщиками продукции компании SCHMID, но и дистрибьюторами многих ведущих европейских производителей.

Целью нашей компании является дальнейший вклад в развитие каминного бизнеса и культуры барбекю в России, а также поставка российским потребителям только функционального и высококачественного оборудования, хорошо зарекомендовавшего себя во всём мире.

Желаем Вам удачных продаж и надеемся на долгосрочное сотрудничество!

Ваш ШМИД

Наша команда

Бордунов Алексей
Коммерческий директор
тел.раб. +7(499) 258-08-38
alexej.bordunov@schmid.ru

Бордунова Ольга
Генеральный директор
тел.раб. +7(499) 258-08-38
тел. моб. +7(903) 226-66-36
olga.bordunova@schmid.ru

Лопатин Роман
Руководитель логистики и сервиса
тел. раб. +7(499) 258-08-38
тел. моб. +7(985) 277-95-55
roman.lopatin@schmid.ru

Иванов Сергей
Менеджер по продажам
тел.раб. +7(499) 258-08-38
тел. моб. +7 (916) 288-95-55
sergey.ivanov@schmid.ru

Павлов Александр
Менеджер по продажам
тел. раб. +7(499) 258-08-38
тел. моб. +7(916) 590-39-99
aleksandr.pavlov@schmid.ru

Озеров Александр
Менеджер по С-Петербургу
и Северо-Западному региону
тел. раб.: +7(911) 157-09-40
aleksandr.ozerov@schmid.ru

Лопатина Светлана
Заведующий складом
тел. моб. +7(985) 140-31-94
sveta.lopatina@schmid.ru

143442, Московская область, Коттеджный поселок „Новое Аристово“, ул. Солнечная, д.1 (КПП №2)
тел.: +7 (499) 258-08-38; e-mail: info@schmid.ru

Наши преимущества

- Мониторинг цен и скидок, борьба с демпингом, единый розничный Прайс-лист на территории РФ;

- Большая складская программа в Москве, постоянное наличие на складе всех часто востребованных, популярных товаров;

- Чем больше товара в течение полугодия покупает наш деловой партнер, тем большую скидку в виде бонуса он получает. Это дает всем дистрибьюторам реальный шанс на большой успех - возможность получать такую общую скидку, которую каждый на самом деле заслуживает;

- Инструкции, каталоги и вся техническая документация на русском языке, детальная информация о всей предлагаемой продукции на фирменном сайте в разделе для дилеров;

- Бесплатная доставка по Москве и области собственным автотранспортом, оборудованным гидролифтом;

Наши преимущества

- Регулярные практические и теоретические обучения в Москве в собственном тренинг - классе;

- Техническая поддержка и сервис от опытных менеджеров знающих досконально предлагаемую продукцию;

- Обучающие семинары за рубежом непосредственно у производителей дают возможность лучше изучить товар, увидеть все циклы производства и получить ценную информацию от профессионалов;

INTERNATIONAL САЛОН КАМИНОВ FIREPLACES EXHIBITION

Генеральный спонсор выставки «Салон Каминов» 2013 - 2025

- Вклад в развитие каминного бизнеса в России и стремление перенять только лучший опыт европейского каминного рынка;

- В ассортименте ШМИД ПРОФИ есть все товары необходимые для строительства камина или печи. Только высококачественная сертифицированная продукция изготовленная на фабриках с многолетним опытом и солидным имиджем.

Наши эксклюзивные марки

Schmid® MADE IN GERMANY

SCHIEDEL

MONOLITH KERAMISCH GRILLEN

VENTLAB The Art of Ventilation

darco

SMOKER SCHMID

КераСтиль ДЫМОХОДНЫЕ СИСТЕМЫ

Содержание

Страница

Дровянные каминные топки SCHMID 8

Газовые каминные топки SCHMID 54

Комплектующие DARCO 66

Дымососы
Редукторы силы тяги
Зонтики для дымососов и дымоходов
Трубы и переходники для подключения к дымоходу
Шиберные заслонки
Комплектующие для разводки конвекционного воздуха

Конвекционные решётки VENTLAB 78

Грили, коптильни и барбекю 86

Керамические грили MONOLITH
Смокеры / Коптильни Smoker Schmid

Дымоходы Schiedel 106

В Прайс-листе даны рекомендованные розничные цены в у. е. на территории России.
1 у.е= 1 евро по внутреннему курсу компании ООО Шмид профи. НДС 22%
Исключением является продукция Schiedel, Monolith,
цены на которые указаны в рублях ₽.

С немецкой педантичностью

Schmid (Германия) — одна из самых крупных европейских компаний с более чем двадцатилетним опытом в области разработки и производства каминных топок из высококачественных материалов. Специалисты фирмы Schmid справедливо полагают, что хорошую дизайнерскую идею можно и нужно воплощать в производстве только тогда, когда она продумана, просчитана и технически обоснована.

Отличительная особенность каминных топок Schmid — объединение преимуществ двух материалов — жаропрочной стали и чугуна. Один из самых важных элементов конструкции каминной топки, подверженный сильным термическим нагрузкам и не изолируемый изнутри шамотом или вермикулитом, — дымосборник — изготовляют из высококачественного чугуна толщиной до 8 мм.

Примечательно, что для этого используется только немецкий чугун высшего качества, производящийся на расположенной в городе Koenigshuette чугунолитейной фабрике легендарной фирмы «Olsberg» — компании с почти трехвековым опытом работы.

Специальная марка чугуна (GGL 15 - с ламельным графитом, минимальный предел прочности — 150 Н/мм2), применяемого в топках Schmid, гарантирует надежность и длительный срок службы, как дымосборника, так и каминной топки.

Корпуса топок Schmid выполнены из жаропрочной стали, они защищены изнутри натуральным сухопрессованным шамотом. Для футеровки камеры горения в большинстве стандартных моделей используется натуральный шамот.

К особой инновации Schmid относится двойное остекление

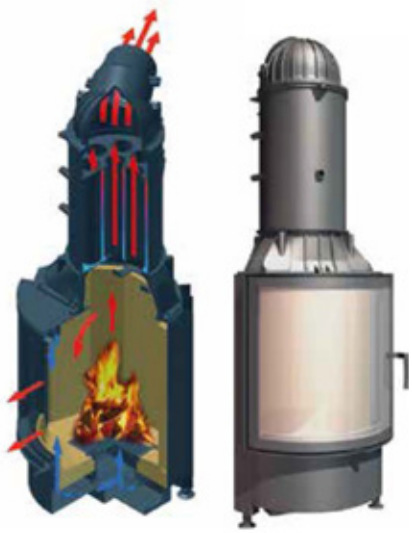

дверцы каминной топки. Нередко бывает так, что хозяин дома или квартиры хочет установить большую каминную топку в небольшом помещении. Чтобы уменьшить количество излучаемой энергии и сделать продолжительное пребывание вблизи камина более комфортным, компания опционально оснащает модельный ряд Lina и некоторые модели серии Ekko дверцами с двойным остеклением. К тому же это существенно уменьшает загрязнение внутренней поверхности стекла благодаря повышению температуры внутри топки.

Каминное оборудование Schmid может использоваться для отопления дома. К примеру, водный контур эффективно дополнит газовый котел, а специальный турбоконвектор увеличит силу и температуру конвекционных потоков.

Высокий КПД и низкое количество CO2, выбрасываемого в атмосферу, говорят о качестве горения в каминных топках Schmid. Его также подтверждают высший знак качества DIN Plus и сертификат EFA. Закономерные результаты — оптимальная и хорошо контролируемая мощность, максимальный термический комфорт в помещении, минимальное потребление дров, чистое горение и минимум золы. Необычайно легкое и бесшумное скольжение дверцы по вертикали без использования смазки в подъемных механизмах было достигнуто благодаря новой геометрии направляющих для подшипников с прижимной функцией дверцы к корпусу топки при ее закрытии. Подшипники запатентованной конструкции имеют люфт по горизонтальной оси.

Schmid
MADE IN GERMANY

Обьективные преимущества каминных топок Schmid

Подъемный механизм

- Лёгкий и бесшумный подъём обзорного стекла
- Прижим дверцы к корпусу топки при ее закрытии
- Запатентованные подшипники, благодаря которым, дверца имеет такой же легкий ход в разогретой каминной топке, как и в холодной
- Регулировка противовесов возможна после монтажа топки
- Все элементы не требуют дополнительной смазки

Система «Чистое стекло» и двойной дожиг

- Обдув стекла происходит по специальным каналам в верхней и нижней части стекла
- Верхняя часть стекла обдувается предварительно нагретыми потоками воздуха для поддержания его чистоты в течение длительного времени

Колосниковая решётка

- Удобная ручка для поднятия решётки, не нужен специальный ключ
- При чистке зольного ящика нет необходимости вынимать решётку из топки
- Необычайно большая толщина чугуна в 15 мм
- Возможность быстрого и простого перевода топки в режим подового горения

Адаптер приточного воздуха

- Возможность внешней подачи воздуха на горение из подвала, из соседнего помещения или с улицы
- Диаметр патрубка 125 мм и 150 мм

Открытие дверцы

- Два варианта открытия дверцы:

1. Боковое открытие вправо или влево (пример Lina 6757)
2. Открытие вверх и в сторону для прочистки стекла, обозначенных «h» (пример Lina 6757h)

Покраска корпуса

- Нанесение краски путем напыления
- Термостойкая краска «Сенотерм», не содержащая фосфора
- Меньше времени необходимо для обгорания краски при первой протопке камина
- К каждой топке прилагается балончик с оригинальной краской

MADE IN

Легкий и простой сервис

- Удобство в обслуживании
- При замене каких-либо механических элементов не требуется разборка всего камина

Чугунный дымосборник

- Объединяет преимущества стальных и чугунных топок
- Диаметр 180 или 200 мм
- Толщина чугуна до 8 мм
- Вес 39 кг
- Немецкое литье фирмы Olsberg имеющей трёхвековой опыт
- Упрощённое соединение с дымоходом под углом 45°, 90° или 180°
- Разворот патрубка по горизонтали на 360°

Типы дверцы

Обзорное стекло

- Немецкое керамическое стекло фирмы Schott
- Дополнительная опция Двойное стекло для большего комфорта (уменьшает температурное излучение на 30%)
- Дверцы без видимой металлической рамки, серия Kristall и Kristall Plus

Футеровка

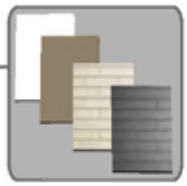

- Узоры «Кирпичная кладка»
- Однотонные пластины
- Цвет: натуральный шамот, черный, белый

Конструкция рамки

- Прижим стекла к рамке из нержавеющей стали по всему периметру гарантирует герметичность и надежность крепления стекла к рамке

GERMANY

Каминные топки

Открытие дверцы в сторону,
левостороннее и правостороннее открытие

Открытие дверцы вверх,
для прочистки дверца открывается на себя.

Декоративные рамки
Различные варианты оформления дверных рамок:
• Антрацит

Front Kristall
Тонировка вдоль края стекла с 4-х сторон.
Серийная версия, без доплаты, одинарное остекление.

Front Kristall +
Тонировка вдоль края стекла с 3-х сторон, нижняя часть стекла без рамки.

Футеровка
- Узоры «Кирпичная кладка»
- Однотонные пластины
- Цвет: натуральный шамот, черный, белый

Туннельная версия
Очень интересны двусторонние камины с туннельными топками. Такие камины эффективно зонируют пространство, например, когда их размещают в стенке между двумя комнатами. На противоположных сторонах туннельной топки стекло может быть прямым, полукруглым или призматическим.

Schmid
MADE IN GERMANY

Серия топок Lina

Lina 4551 · 4557

Открытие влево

Открытие вправо

Kristall

Топка с прямым стеклом.
Дверца топки открывается в сторону,
Ширина дверной рамки 45 см,
Диаметр дымохода Ø 180 мм,
Адаптер для подключения наружного воздуха Ø 125 мм,
Номинальная мощность — 7 кВт.

	Высота дверной рамки:
*4 080,-	51 см
*4 310,-	57 см

Возможная комплектация:

*Возможна версия GT с уменьшенной общей глубиной топки.
Монтажная глубина топки GT 44 см. Дымоход для GT — Ø 160 mm

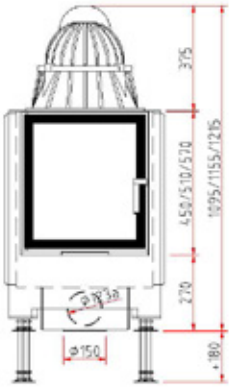

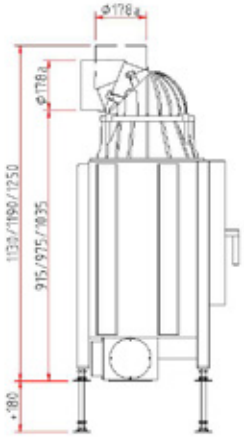

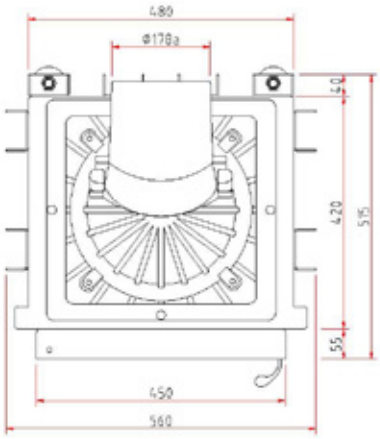

Lina 4551h · 4557h · 4580h

Kristall

Топка с прямым стеклом.
Дверца топки открывается вверх,
а также на себя для чистки стекла.
80 см (открытие дверцы вверх на 1/2).
Lina 4580h — вермикулит.
Ширина дверной рамки — 45 см.
Адаптер для подключения наружного воздуха Ø 125 мм,
Номинальная мощность — 7 кВт.
Диаметр дымохода — Ø 180 мм.

	Высота дверной рамки:
*5 160,-	51 см
*5 390,-	57 см
6 500,-	80 см (открытие дверцы вверх на 1/2)

Возможная комплектация:

*Возможна версия GT с уменьшенной общей глубиной топки.
Монтажная глубина топки GT 44 см. Дымоход для GT — Ø 160 mm

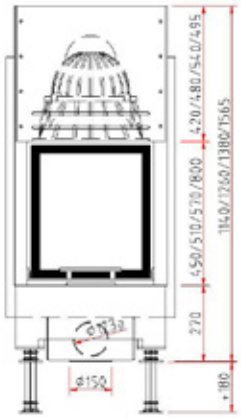

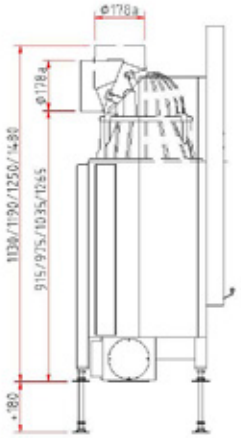

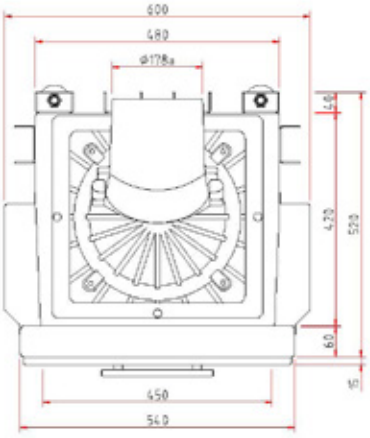

Lina 5551 · 5557

Kristall	Топка с прямым стеклом. Дверца топки открывается в сторону, Ширина дверной рамки 55 см, Диаметр дымохода Ø 180 мм, Адаптер для подключения наружного воздуха Ø 125 мм, Номинальная мощность — 7 кВт. Высота дверной рамки:
4 390,-	51 см
4 620,-	57 см
	Возможная комплектация:

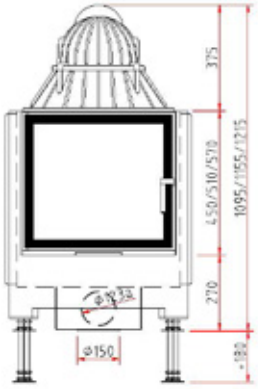

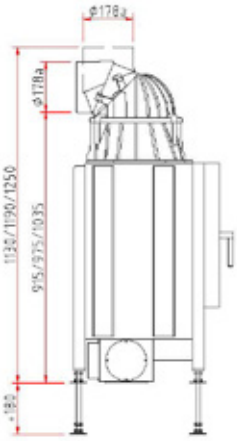

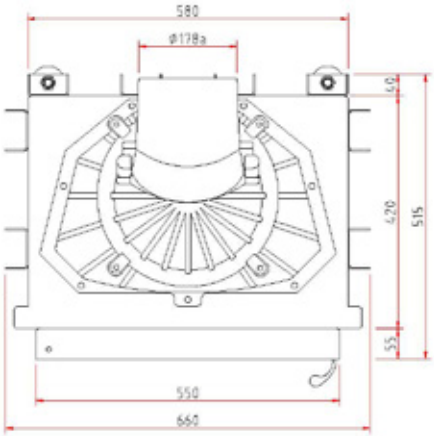

Lina 5551h · 5557h · 5580h

Kristall	Топка с прямым стеклом. Дверца топки открывается вверх, а также на себя для чистки стекла. 80 см (открытие дверцы вверх на 1/2). Lina 5580h — вермикулит Ширина дверной рамки — 55 см. Диаметр дымохода — Ø 180 мм. Адаптер для подключения наружного воздуха Ø 125 мм. Номинальная мощность — 7 кВт. Высота дверной рамки:
5 470,-	51 см
5 700,-	57 см
6 620,-	80 см (открытие дверцы вверх на 1/2)
	Возможная комплектация:

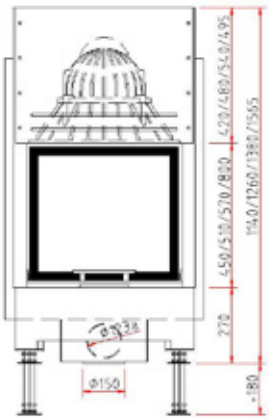

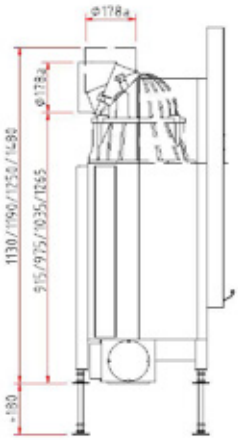

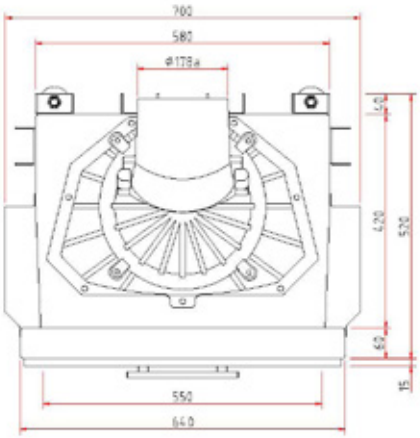

Schmid
MADE IN GERMANY

Серия топок Lina

Lina 6751 · 6757

Открытие влево

Открытие вправо

Kristall	Топка с прямым стеклом. Дверца топки открывается в сторону. Ширина дверной рамки — 67 см. Диаметр дымохода — Ø 180 мм. Адаптер для подключения наружного воздуха Ø 125 мм. Номинальная мощность — 9 кВт. Высота дверной рамки:
4 700,-	51 см
4 930,-	57 см
	Возможная комплектация:

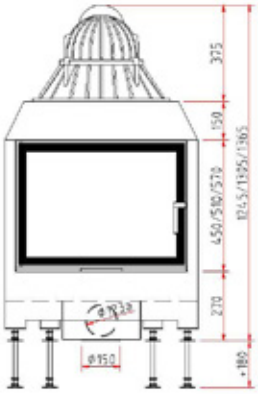

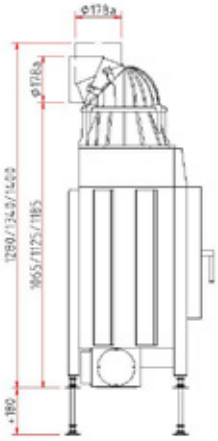

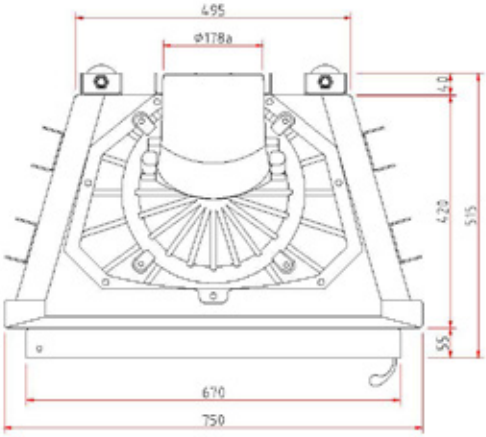

Lina 6751h · 6757h · 6780h

Kristall	Топка с прямым стеклом. Дверца топки открывается вверх, а также на себя для чистки стекла. 80 см (открытие дверцы вверх на 1/2). Lina 6780h — вермикулит. Ширина дверной рамки — 67 см. Диаметр дымохода — Ø 180 мм. 6780h -Ø 200 мм Адаптер для подключения наружного воздуха Ø 125 мм. Номинальная мощность — 9 кВт. Высота дверной рамки:
5 780,-	51 см
6 010,-	57 см
6 930,-	80 см (открытие дверцы вверх на 1/2)
	Возможная комплектация:

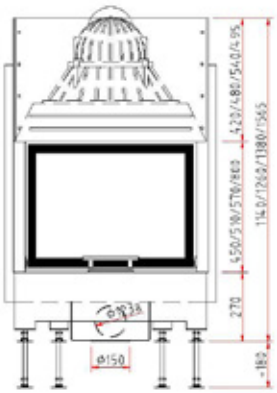

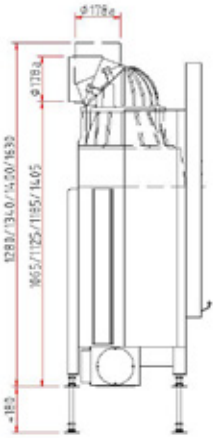

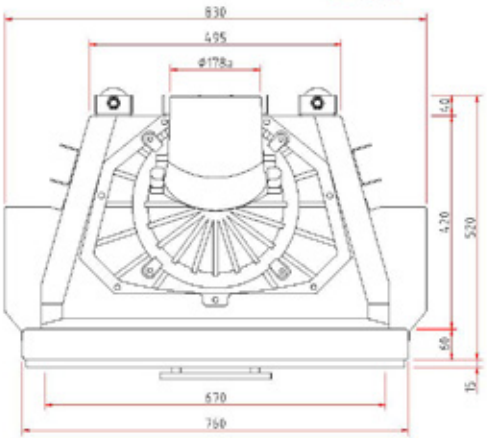

Lina 7351 · 7357 · 7363

Kristall	Топка с прямым стеклом. Дверца топки открывается в сторону. Ширина дверной рамки — 73 см. Диаметр дымохода — Ø 200 мм. Адаптер для подключения наружного воздуха Ø 150 мм. Номинальная мощность — 9 кВт. Высота дверной рамки:
5 010,-	51 см
5 240,-	57 см
5 540,-	63 см
	Возможная комплектация:

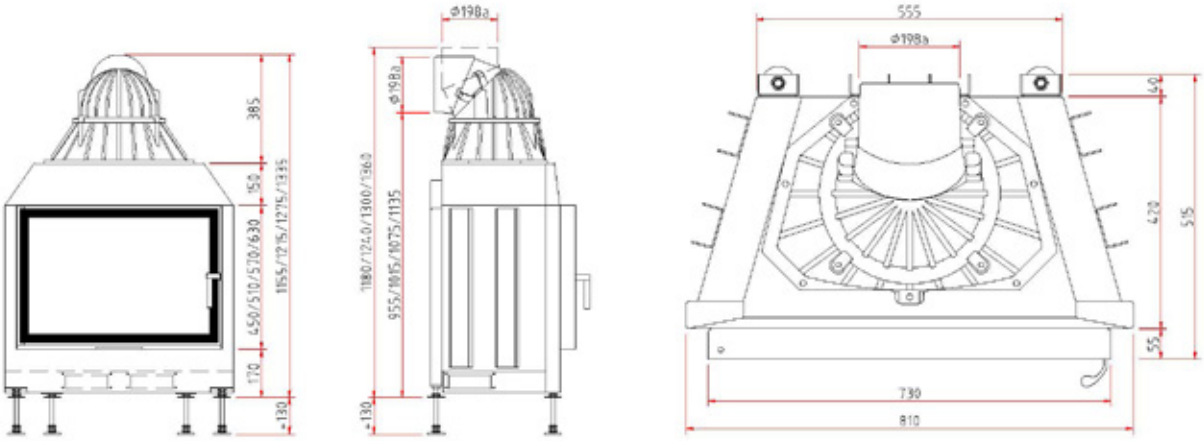

Lina 7351h · 7357h · 7363h

Kristall	Топка с прямым стеклом. Дверца топки открывается вверх, а также на себя для чистки стекла. Ширина дверной рамки — 73 см. Диаметр дымохода — Ø 200 мм. Адаптер для подключения наружного воздуха Ø 150 мм. Номинальная мощность — 9 кВт. Высота дверной рамки:
6 080,-	51 см
6 310,-	57 см
6 490,-	63 см
	Возможная комплектация:
	в разделе «Комплектующие» Вы найдете различные исполнения декоративных отделочных рамок для серии Lina 73

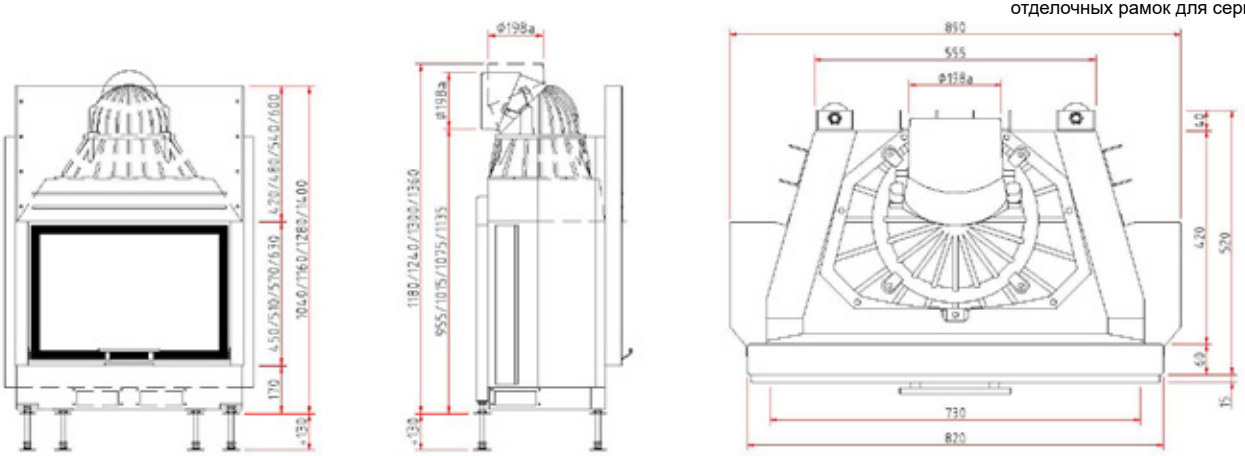

Schmid
MADE IN GERMANY

Серия топок Lina

Lina 8751h · 8757h · 8770h

Kristall	Топка с прямым стеклом. Дверца топки открывается вверх, а также на себя для чистки стекла. Ширина дверной рамки — 87 см. Диаметр дымохода — Ø 200 мм. Адаптер для подключения наружного воздуха Ø 150 мм. Ном. мощ. — 10 кВт. Высота дверной рамки:
7 160,-	51 см
7 390,-	57 см
7 950,-	8770h — диаметр дымохода — Ø 200 мм (по запросу — Ø 250 мм). Lina 8770h — вермикулит.
	Возможная комплектация:

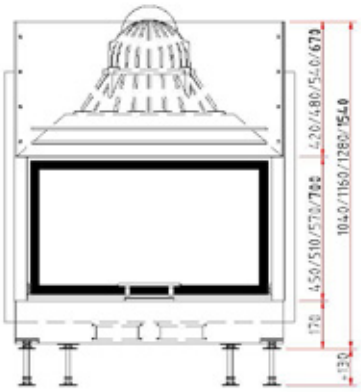

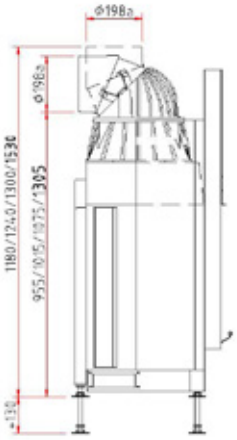

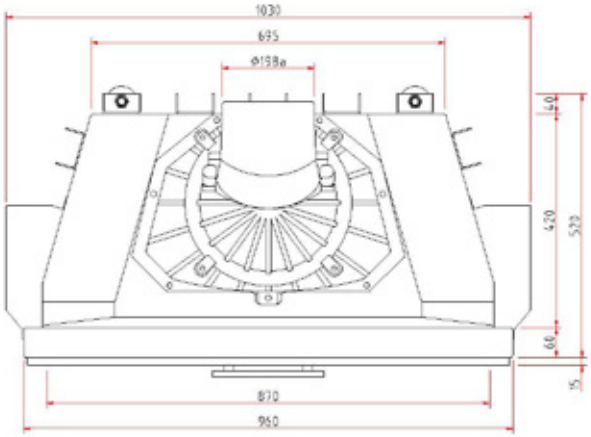

Lina 10051h · 10057h

Kristall	Топка с прямым стеклом. Дверца топки открывается вверх, а также на себя для чистки стекла. Ширина дверной рамки — 100 см. Диаметр дымохода — Ø 200 мм. Адаптер для подключения наружного воздуха Ø 150 мм. Номинальная мощность — 10 кВт. Высота дверной рамки:
7 700,-	51 см
7 980,-	57 см
	Возможная комплектация:

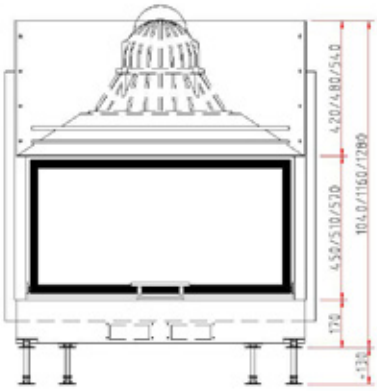

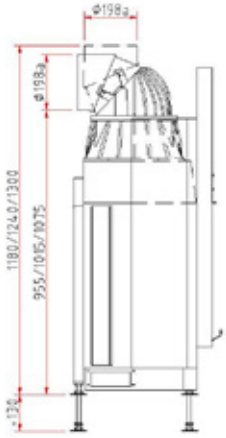

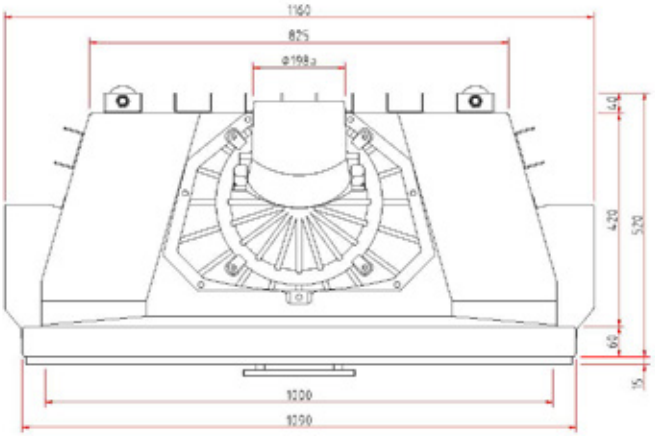

Lina 10080h

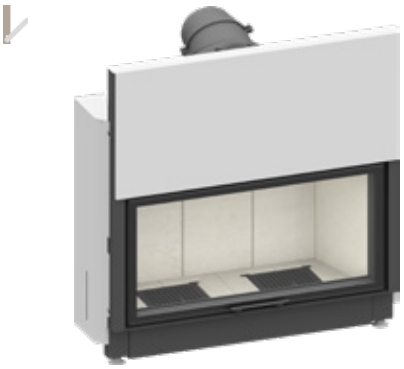

Антрацит	Топка с прямым стеклом. Дверца топки открывается вверх, а также на себя для чистки стекла. Ширина дверной рамки — 100 см. Диаметр дымохода — Ø 250 мм. Адаптер для подключения наружного воздуха Ø 150 мм. Номинальная мощность — 12 кВт. Высота дверной рамки:
8 200,-	80 см Lina 10080h — Ø 250 мм. Lina 10080h — вермикулит.

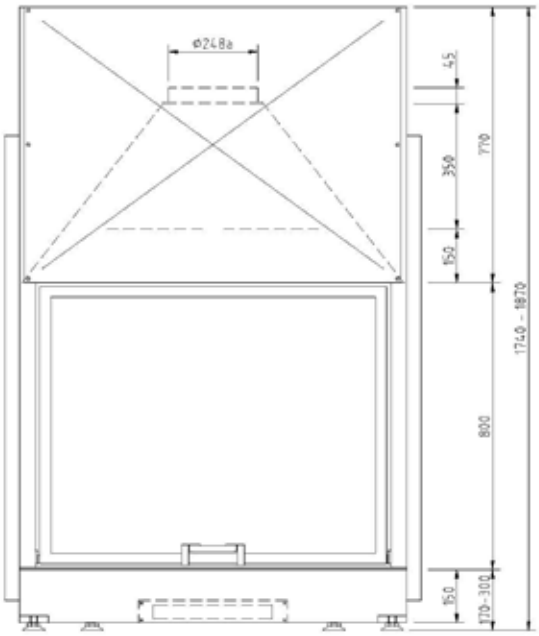

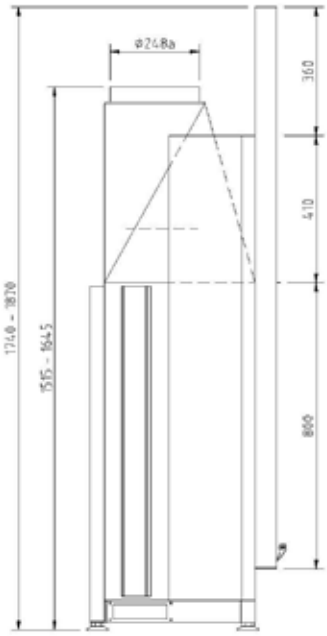

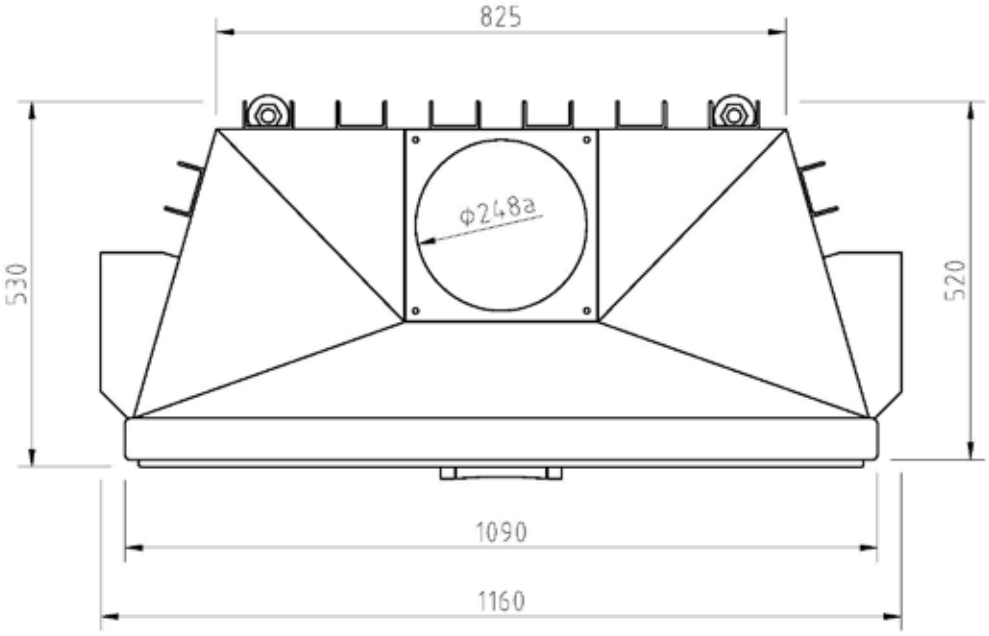

Schmid
MADE IN GERMANY

Серия топок Lina

Lina 12051h · 12057h

Kristall	Топка с прямым стеклом. Дверца топки открывается вверх, а также на себя для чистки стекла. Ширина дверной рамки — 120 см. Диаметр дымохода — Ø 200 мм. Адаптер для подключения наружного воздуха Ø 150 мм. Номинальная мощность — 10 кВт. Высота дверной рамки:
8 240,-	51 см
8 470,-	57 см
	Возможная комплектация:

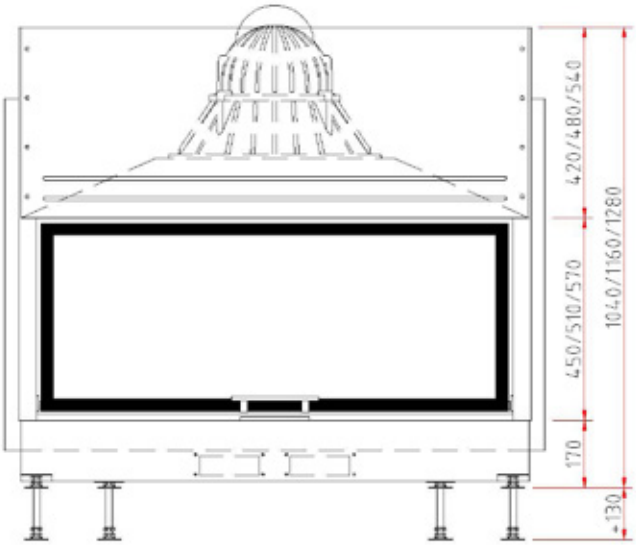

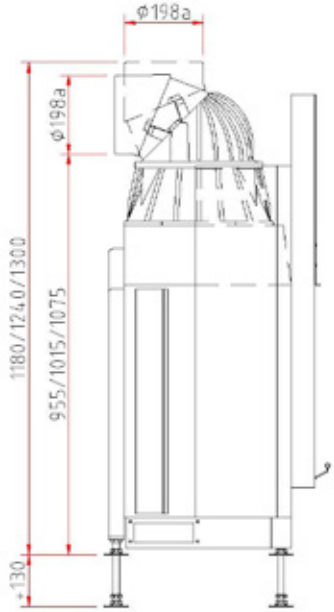

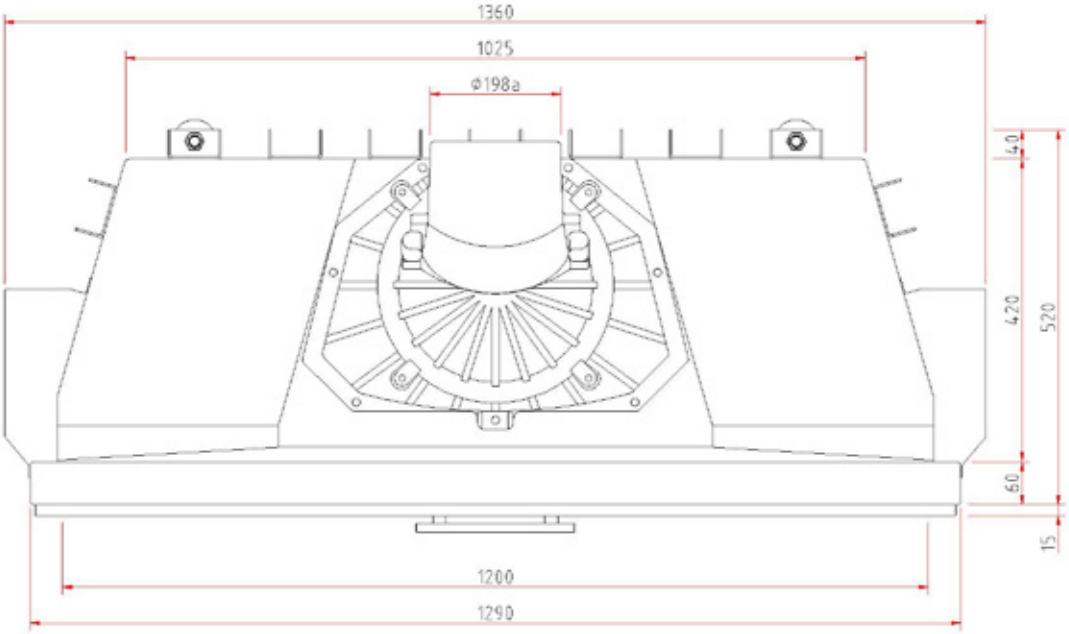

Lina 12080h

Антрацит	Топка с прямым стеклом. Дверца топки открывается вверх, а также на себя для чистки стекла. Ширина дверной рамки — 120 см. Диаметр дымохода — Ø 300 мм. Адаптер для подключения наружного воздуха Ø 150 мм. Номинальная мощность — 10 кВт. Высота дверной рамки:
8 700,-	80 см
	Lina 12080h — Ø 300 мм. Lina 12080h — вермикулит. Возможная комплектация:

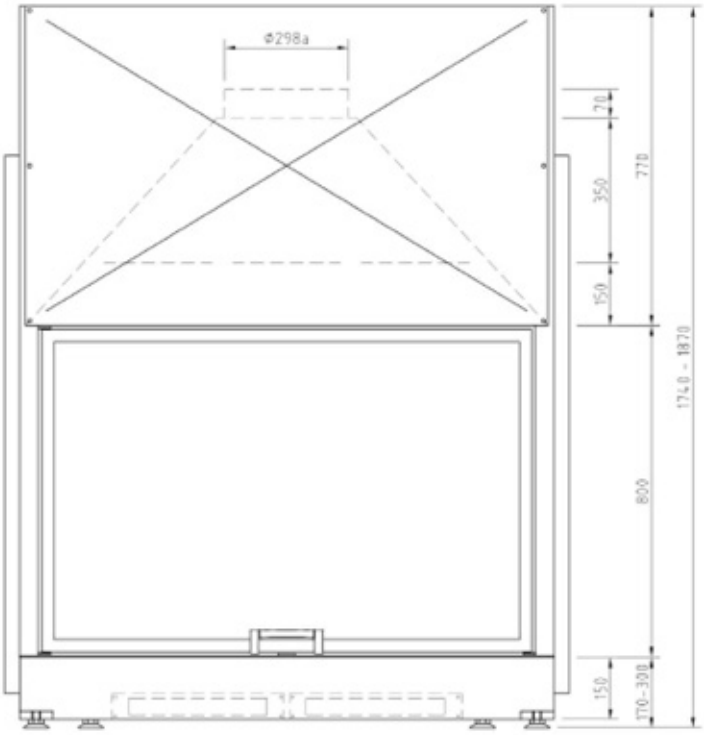

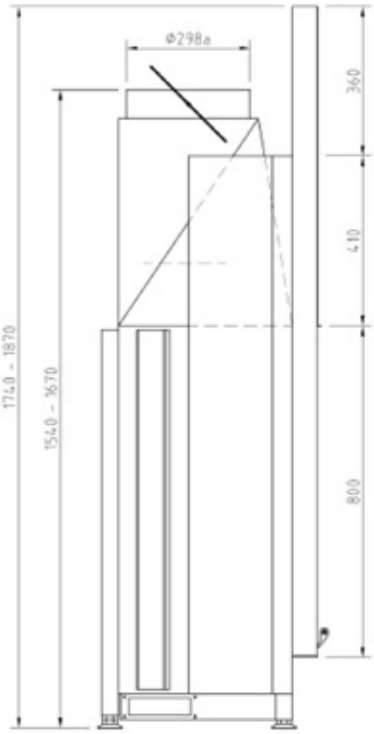

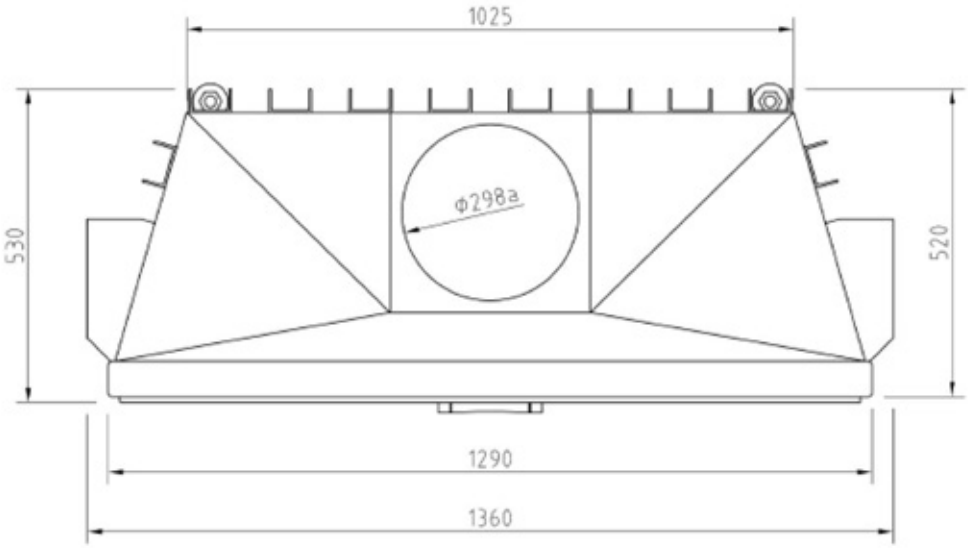

Schmid
MADE IN GERMANY

Серия топок Lina

Lina 12580h

Антрацит	Топка с прямым стеклом. Дверца топки открывается вверх, а также в сторону для чистки стекла. Lina 12580h — вермикулит. Ширина дверной рамки — 125 см. Диаметр дымохода — Ø 300 мм. Номинальная мощность — 13 кВт. Высота дверной рамки:
9 700,-	80 см
	Возможная комплектация:

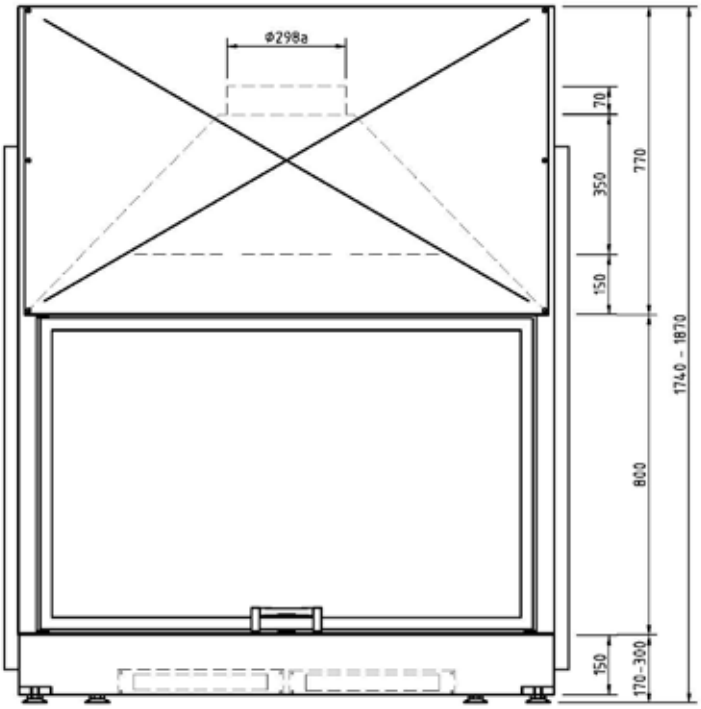

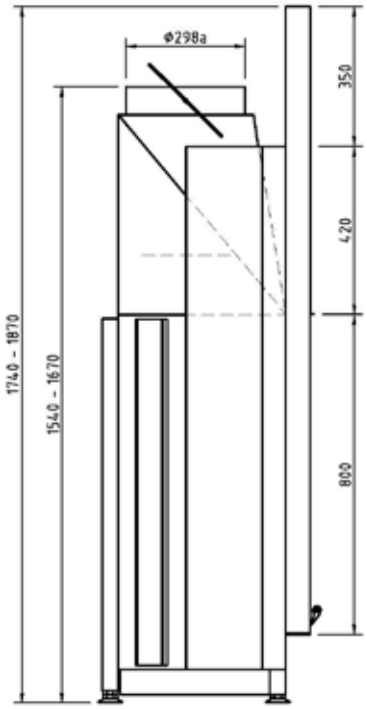

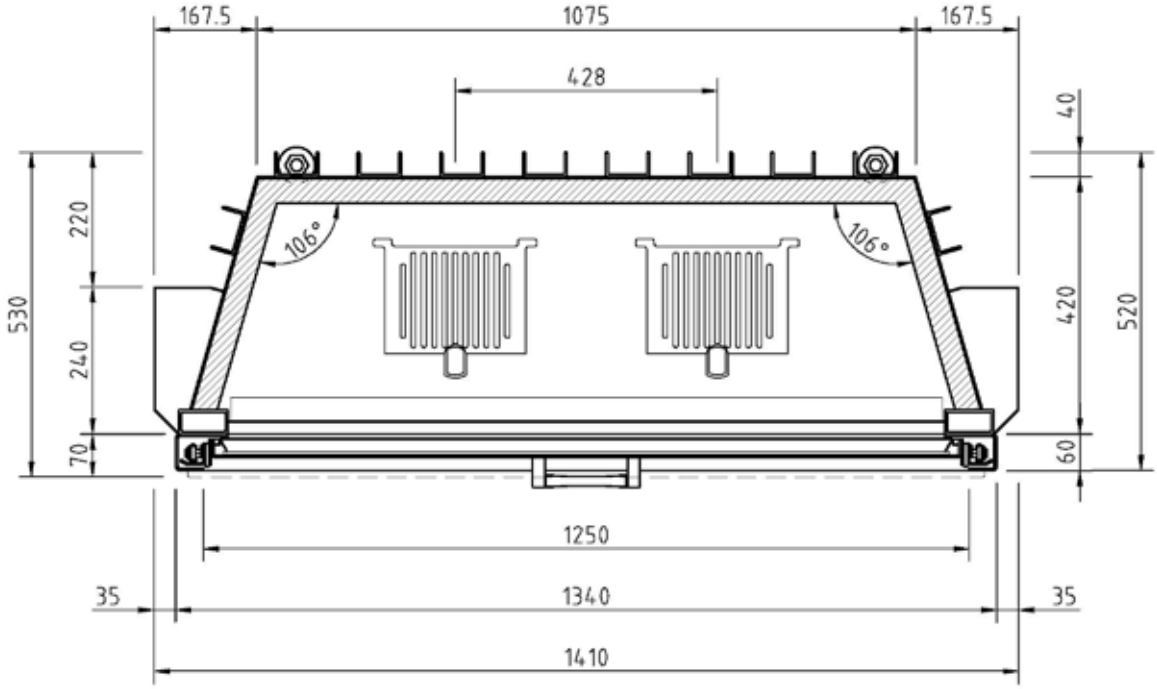

Lina 15551h

Антрацит	Топка с прямым стеклом. Дверца топки открывается вверх, а также на себя для чистки стекла. Ширина дверной рамки — 155 см. Диаметр дымохода — Ø 300 мм. Адаптер для подключения наружного воздуха Ø 150 мм. Номинальная мощность — 14 кВт. Высота дверной рамки:
12 400,-	51 см
	Возможная комплектация:

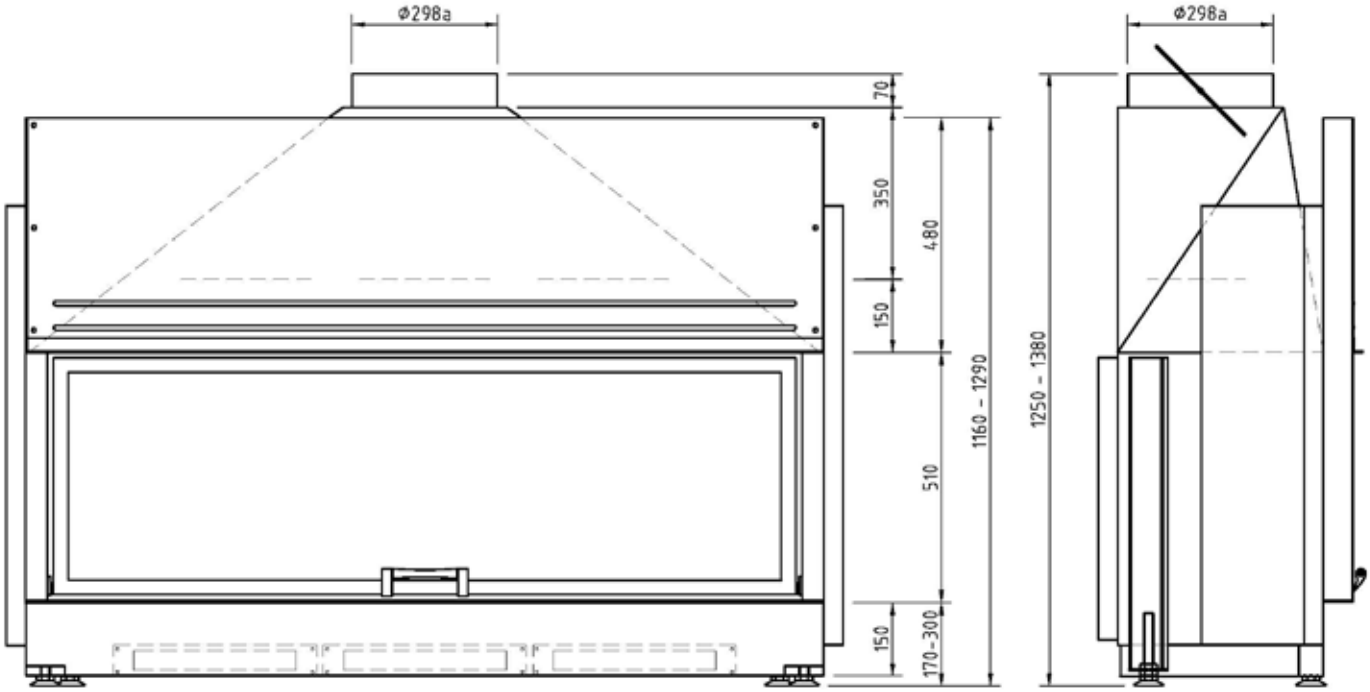

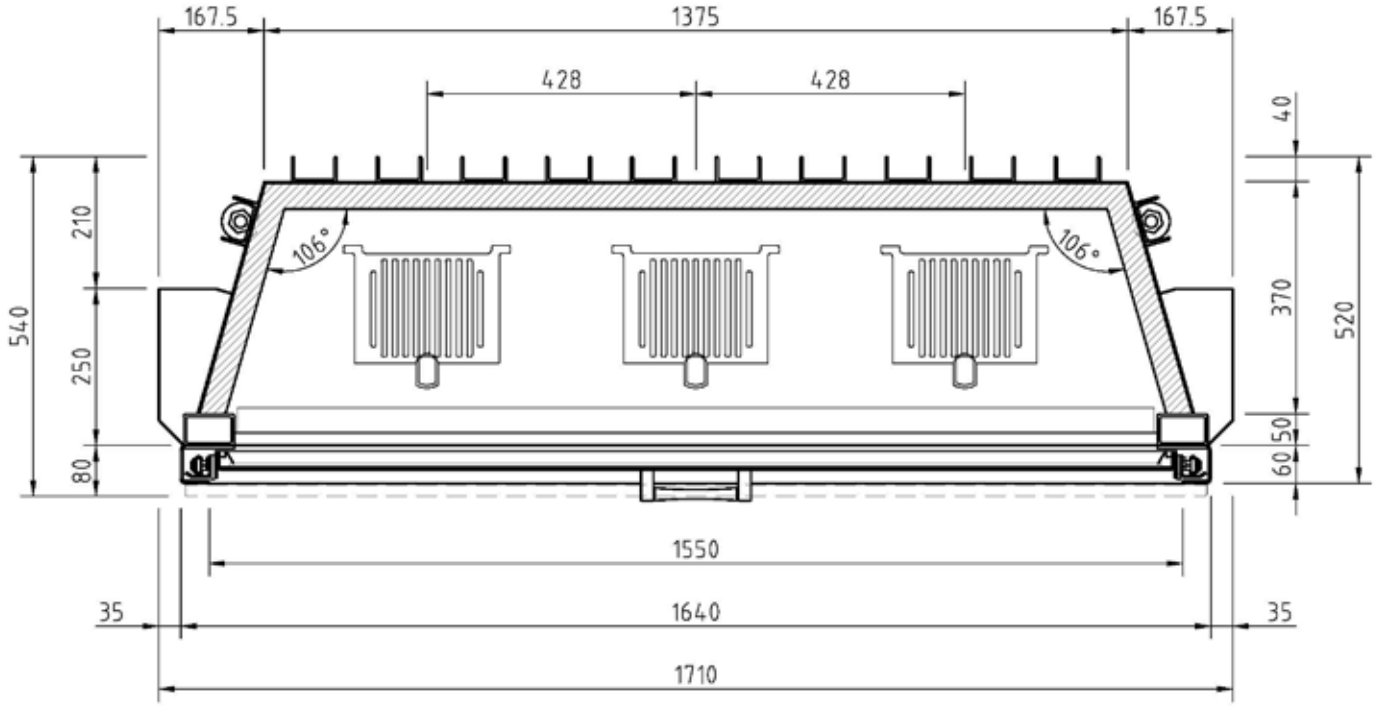

Schmid
MADE IN GERMANY

Серия топок Lina

Lina 17057h

Антрацит	Топка с прямым стеклом. Дверца топки открывается вверх, а также на себя для чистки стекла. Ширина дверной рамки — 170 см. Диаметр дымохода — Ø 350 мм. Адаптер для подключения наружного воздуха Ø 150 мм. Номинальная мощность — 14 кВт. Высота дверной рамки:
12 900,-	57 см

Возможная комплектация:

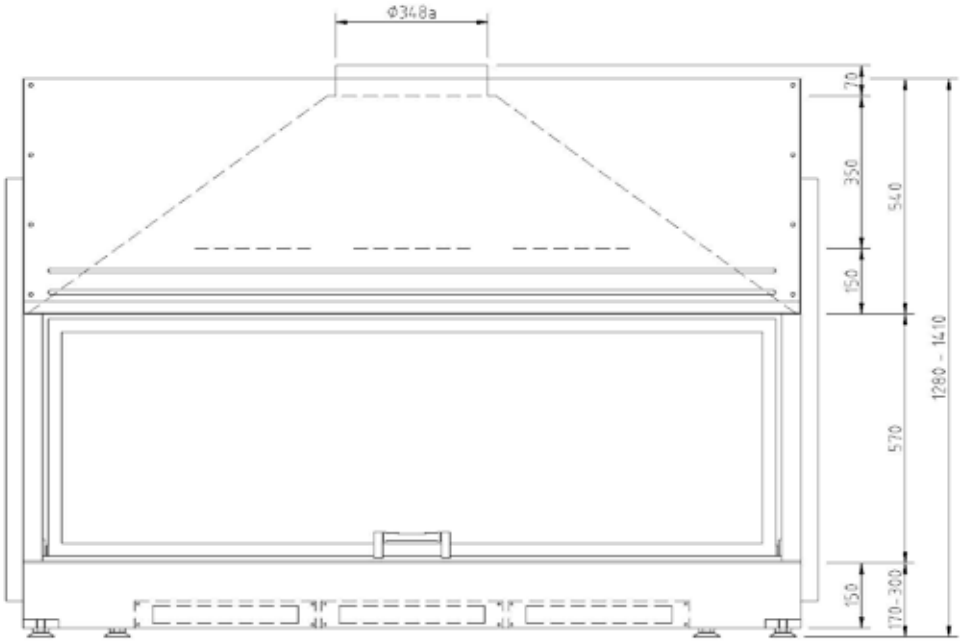

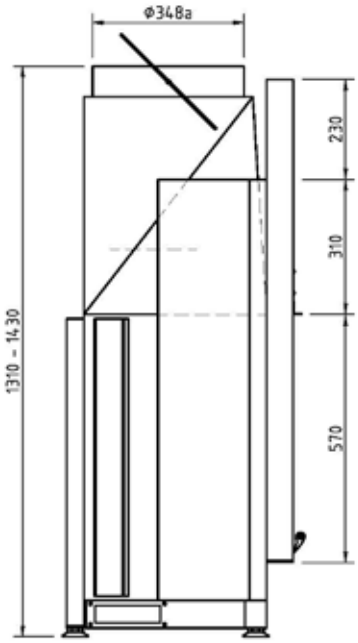

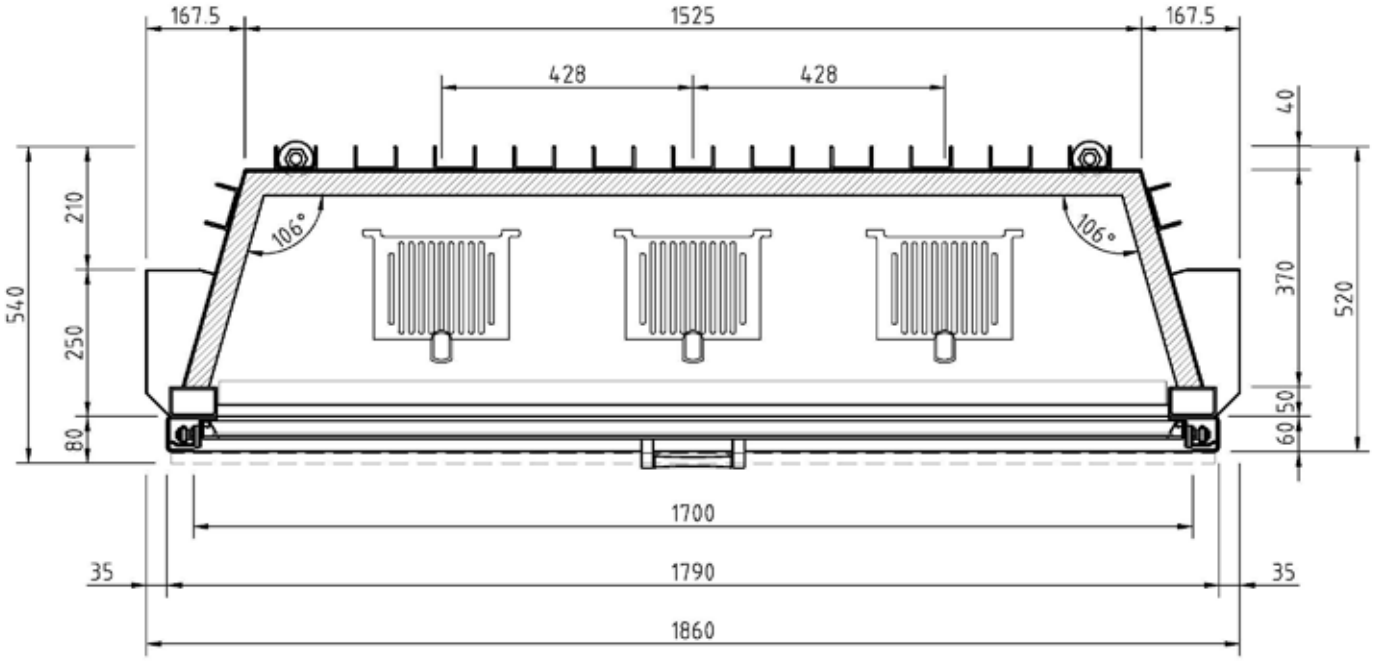

Дополнительная возможная комплектация для серии топок Lina

Наценка

Туннельная версия

		Kristall / Антрацит
Lina 45...	Диаметр дымохода Ø 180 mm	1 310,-
Lina 55..	Диаметр дымохода Ø 180 mm	1 310,-
Lina 67..	Диаметр дымохода Ø 200 mm	1 385,-
Lina 73..	Диаметр дымохода Ø 200 mm	1 540,-
Lina 87..	Диаметр дымохода Ø 200 mm	*1 620,-
Lina 100..	Диаметр дымохода Ø 250 mm	*2 000,-
Lina 120..	Диаметр дымохода Ø 250 mm	*2 000,-

Каминные топки туннельной версии: фронтальная сторона открывается вверх, тыльная сторона в сторону или
дверцы с обеих сторон открываются в сторону
Lina 4580h, Lina 5580h, Lina 6780h: подъем дверцы вверх, открывается на 1/2
Lina 73.. / 87.. / 100.. / 120.. TV в туннельной версии адаптер для подключения наружного воздуха заказывается отдельно.

*Цена по запросу на туннельные топки
Lina 8770 h / 10080 h / 12080 h / 12580 h / 15551h / 17057h

Варианты исполнения дверцы

Двойное стекло...	**Lina 45.. · Lina 55.. · Lina 67..**	380,-
	Lina 73..	450,-
	Lina 87.. · Lina 100..	*450,-
	Lina 120..	*500,-

наценка за одну сторону туннельной версии

*Цена по запросу на двойное стекло на топки Lina 8770h/10080h/12080h/12580h /15551h/17057h

Гальваника всей видимой фронтальной части дверцы

Возможны варианты в хроме, позолоте или в нержавеющей стали, цена по запросу

Адаптер для подачи наружного воздуха

Ø 150 мм для туннельных топок с прямым стеклом (для Lina 10080h, Lina 12080h, Lina 12580h, Lina 15551h, Lina 17057h). 220,-
А также каминных топок изготовленных по индивидуальным размерам.
Для односторонних стандартных топок 1 шт - входит в комплект поставки.

Schmid
MADE IN GERMANY

Серия топок Ekko

Ekko 34(34)51 · 34(34)57

Открытие влево

Открытие вправо

Kristall	Каминная топка для угловых каминов, с цельным угловым стеклом. Дверца топки открывается в сторону. Ширина дверной рамки — 34 см. Диаметр дымохода — Ø 160 мм. Адаптер для подключения наружного воздуха Ø 125 мм. Номинальная мощность — 7 кВт. Высота дверной рамки:
4 700,-	51 см
4 930,-	57 см

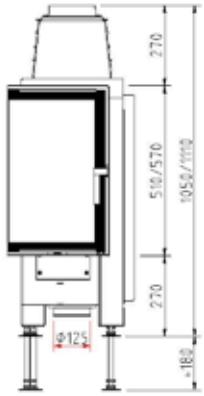

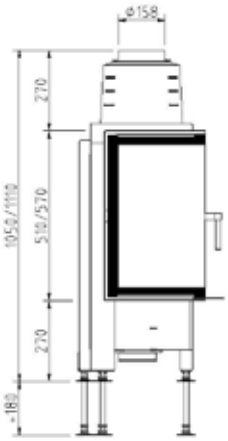

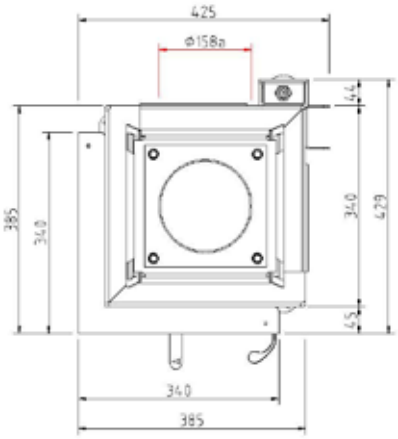

Ekko 34(34)51h · 34(34)57h

Kristall	Каминная топка для угловых каминов, с цельным угловым стеклом. Дверца топки открывается вверх, а также в сторону для чистки стекла. Ширина дверной рамки — 34 см. Диаметр дымохода — Ø 160 мм. Адаптер для подключения наружного воздуха Ø 125 мм. Номинальная мощность — 7 кВт. Высота дверной рамки:
5 780,-	51 см
6 010,-	57 см

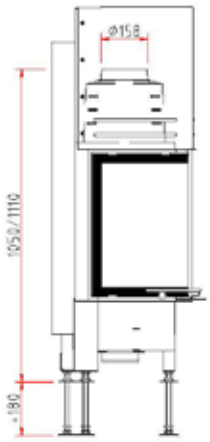

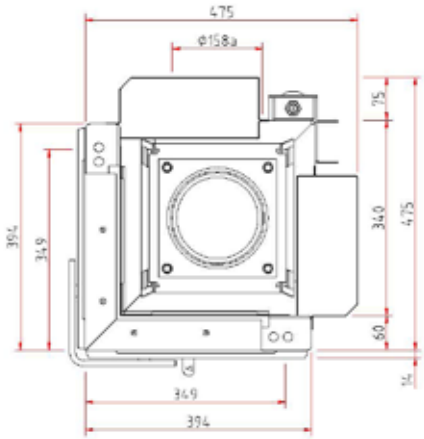

Ekko 45(45)51 · 45(45)57

Открытие влево

Открытие вправо

Kristall	Каминная топка для угловых каминов, с цельным угловым стеклом. Дверца топки открывается в сторону. Ширина дверной рамки — 45 см. Диаметр дымохода — Ø 180 мм. Адаптер для подключения наружного воздуха Ø 125 мм. Номинальная мощность — 7 кВт. Высота дверной рамки:
4 540,-	51 см
4 770,-	57 см

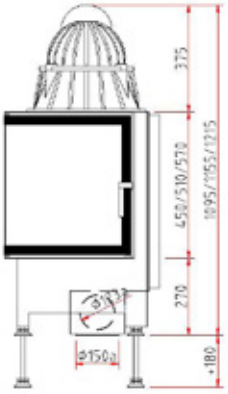

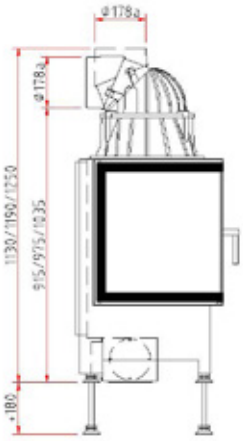

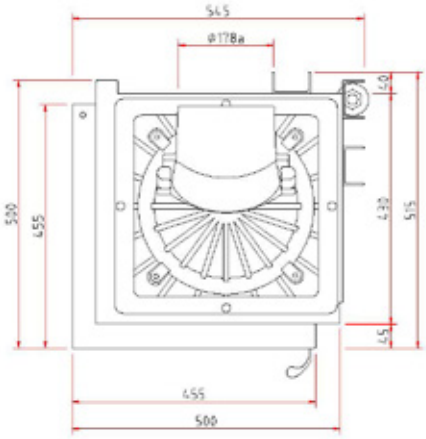

Ekko 45(45)51 h · 45(45)57 h · 45(45)80 h

Kristall	Каминная топка для угловых каминов, с цельным угловым стеклом. Дверца топки открывается вверх, а также в сторону для чистки стекла. Ширина дверной рамки — 45 см. Диаметр дымохода — Ø 180 мм. Адаптер для подключения наружного воздуха Ø 125 мм. Номинальная мощность — 7 кВт. Высота дверной рамки:
5 620,-	51 см
5 850,-	57 см
6 680,-	80 см (открытие дверцы вверх на 1/2)

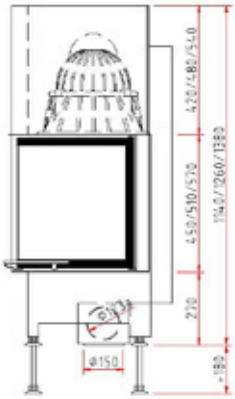

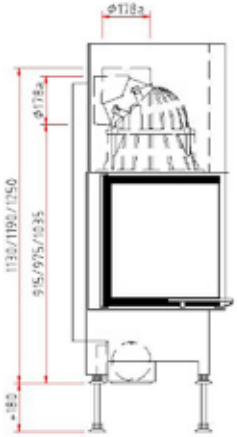

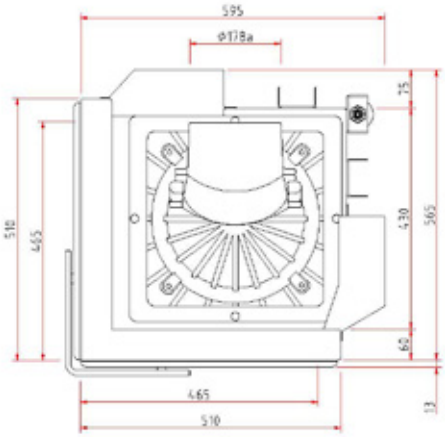

Schmid
MADE IN GERMANY

Серия топок Ekko

Ekko L 55(34)51 · 55(34)57

Kristall	Каминная топка с угловым стеклом, открытие в сторону, цельное стекло, фронт 550 мм, боковая сторона стекла 340 мм, Диаметр дымохода – Ø 180 мм, Адаптер для подключения наружного воздуха Ø 125 мм. Номинальная мощность — 5 кВт. Высота дверной рамки:
4 930,-	51 см
5 160,-	57 см

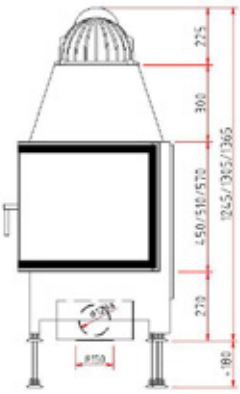

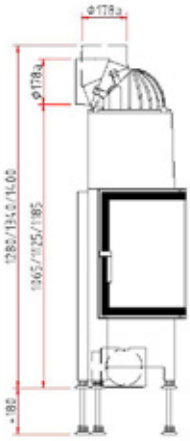

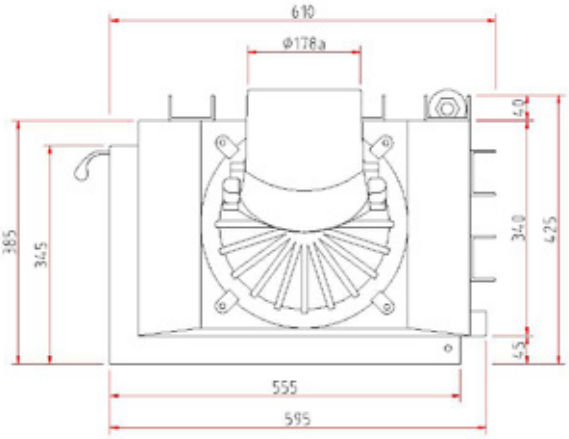

Ekko R 55(34)51 · 55(34)57

Kristall	Каминная топка с угловым стеклом, открытие в сторону, цельное стекло, фронт – 550 мм, боковая сторона стекла 340 мм, Диаметр дымохода Ø 180 мм, Адаптер для подключения наружного воздуха Ø 125 мм, Номинальная мощность — 5 кВт. Высота дверной рамки:
4 930,-	51 см
5 160,-	57 см

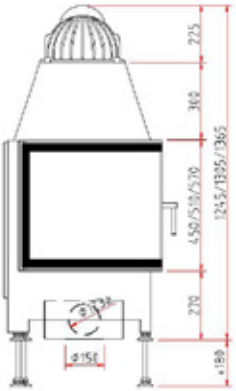

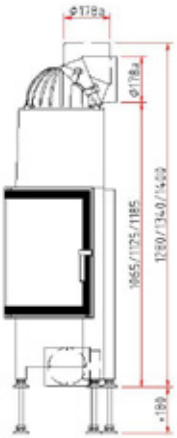

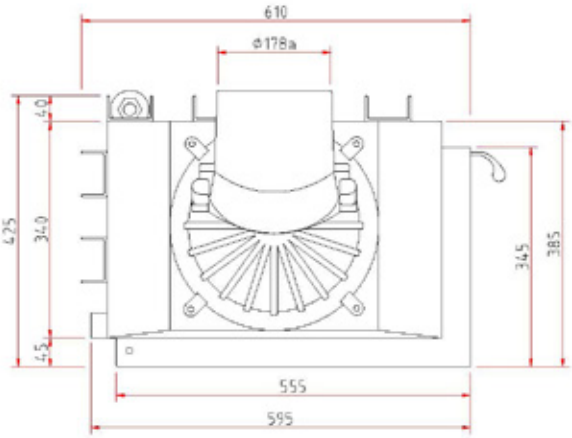

Ekko L 55(34)51 h · 55(34)57 h

Открытие влево

Открытие вправо

Kristall	Каминная топка с угловым стеклом, открытие вверх, цельное стекло, фронт – 550 мм, боковая сторона стекла – 340 мм, Диаметр дымохода Ø 180 мм, Адаптер для подключения наружного воздуха Ø 125 мм Номинальная мощность — 5 кВт. Высота дверной рамки:
6 010,-	51 см
6 240,-	57 см

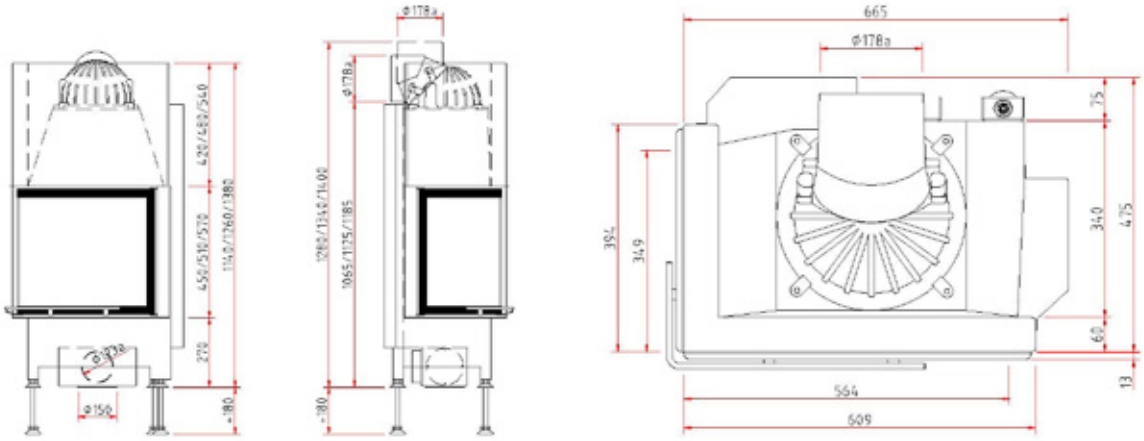

Ekko R 55(34)51 h · 55(34)57 h

Kristall	Каминная топка с угловым стеклом, открытие вверх, цельное стекло, фронт – 550 мм, боковая сторона стекла Ø 340 мм, Диаметр дымохода Ø 180 мм, Адаптер для подключения наружного воздуха Ø 125 мм Номинальная мощность — 5 кВт. Высота дверной рамки:
6 010,-	51 см
6 240,-	57 см

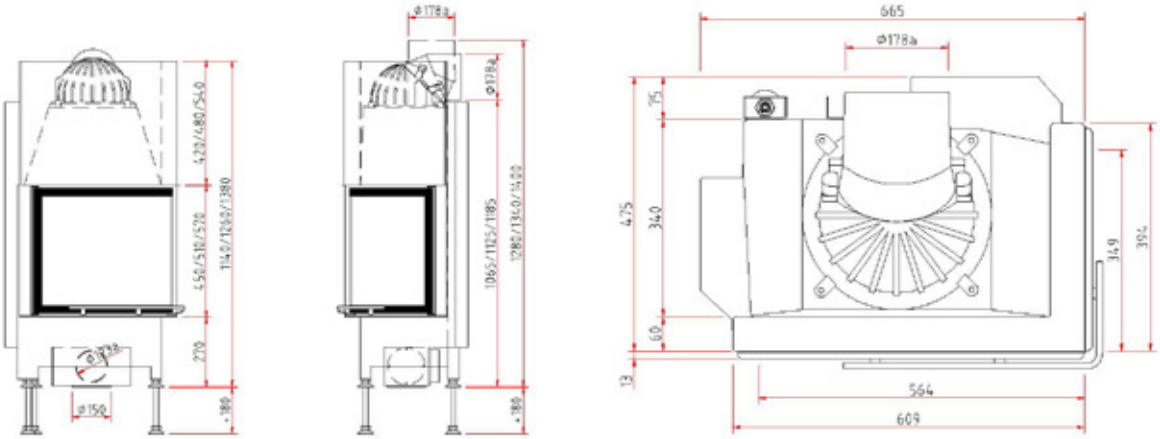

Schmid
MADE IN GERMANY

Серия топок Ekko

Ekko L 67(45)51 · 67(45)57

Kristall	Каминная топка для угловых каминов. Дверца топки открывается в сторону. Ширина фронтального стекла — 67 см, бокового стекла — 45 см. Диаметр дымохода — Ø 180 мм. Адаптер для подключения наружного воздуха Ø 125 мм. Номинальная мощность — 9 кВт. Высота дверной рамки:
5 310,-	51 см
5 540,-	57 см

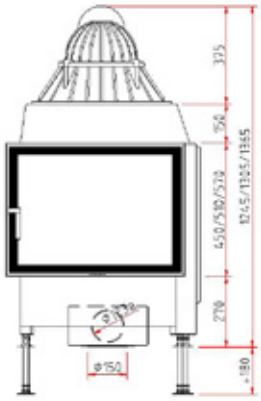

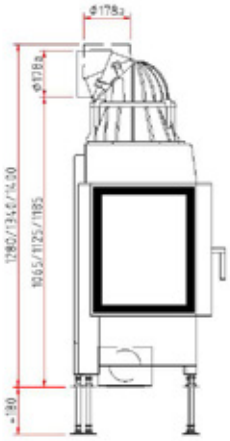

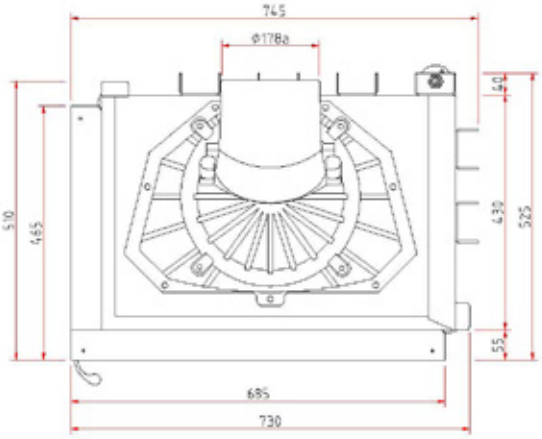

Ekko R 67(45)51 · 67(45)57

Kristall	Каминная топка для угловых каминов. Дверца топки открывается в сторону. Ширина фронтального стекла — 67 см, бокового стекла — 45 см. Диаметр дымохода — Ø 180 мм. Адаптер для подключения наружного воздуха Ø 125 мм. Номинальная мощность — 9 кВт. Высота дверной рамки:
5 310,-	51 см
5 540,-	57 см

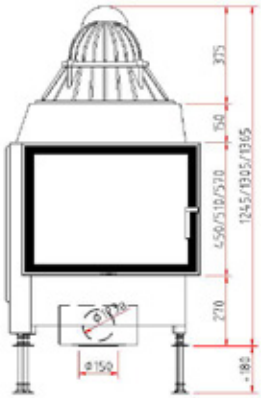

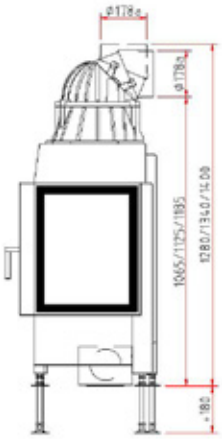

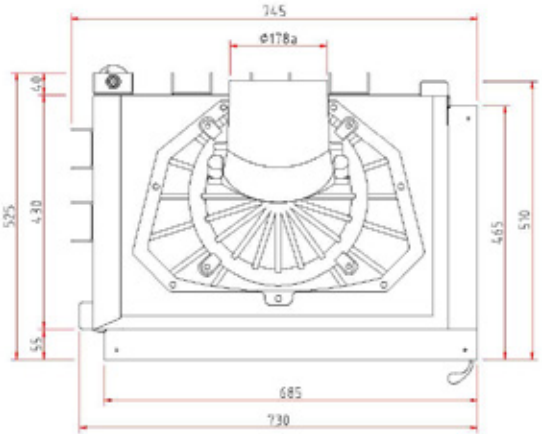

Ekko L 67(45)51 h · 67(45)57 h

Kristall	Угловая каминная топка с цельным стеклом. Дверца топки открывается вверх, а также в сторону для чистки стекла. Ширина фронтального стекла — 67 см, бокового стекла — 45 см. Диаметр дымохода — Ø 180 мм. по желанию — Ø 200 мм. Адаптер для подключения наружного воздуха Ø 125 мм. Номинальная мощность — 9 кВт. Высота дверной рамки:
6 390,-	51 см
6 620,-	57 см

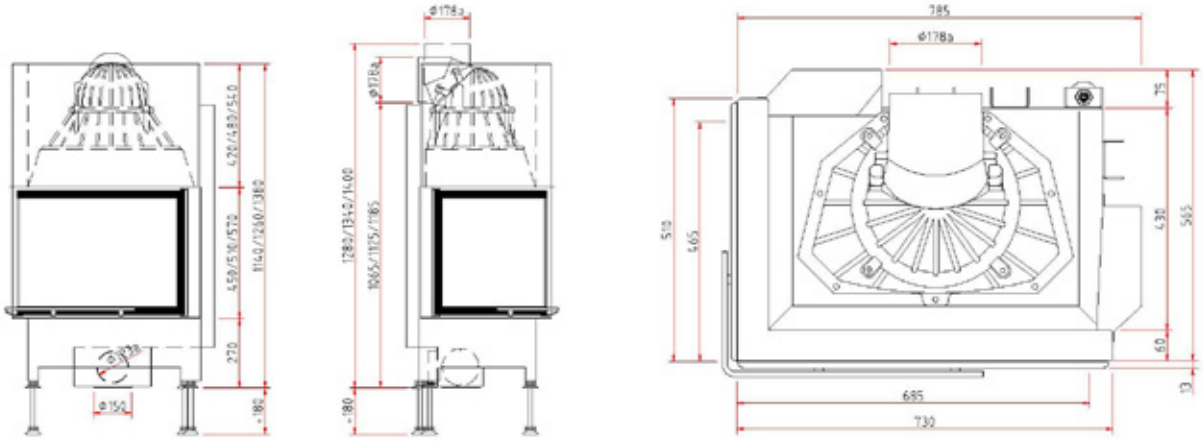

Ekko R 67(45)51 h · 67(45)57 h

Kristall	Угловая каминная топка с цельным стеклом. Дверца топки открывается вверх, а также в сторону для чистки стекла. Ширина фронтального стекла — 67 см, бокового стекла — 45 см. Диаметр дымохода — Ø 180 мм. по желанию — Ø 200 мм. Адаптер для подключения наружного воздуха Ø 125 мм. Номинальная мощность — 9 кВт. Высота дверной рамки:
6 390,-	51 см
6 620,-	57 см

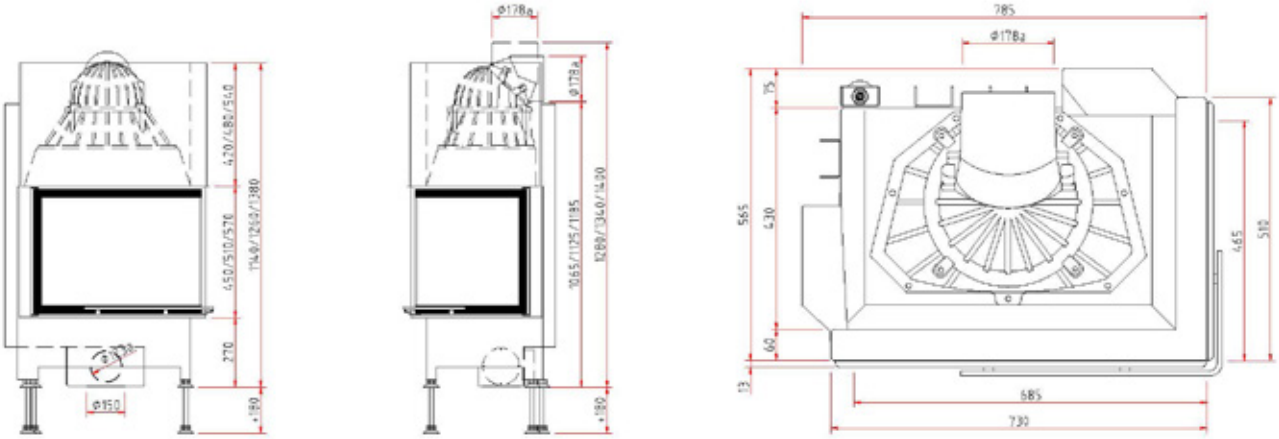

Schmid
MADE IN GERMANY

Серия топок Ekko

Ekko L 84(34)51 h · 84(34)57 h

Kristall	Угловая каминная топка с цельным стеклом. Дверца топки открывается вверх, а также в сторону для чистки стекла. Ширина фронтального стекла — 84 см, бокового стекла — 34 см. Диаметр дымохода — Ø 200 мм. Адаптер для подключения наружного воздуха Ø 125 мм. Номинальная мощность — 9 кВт. Высота дверной рамки:
8 090,-	51 см
8 320,-	57 см

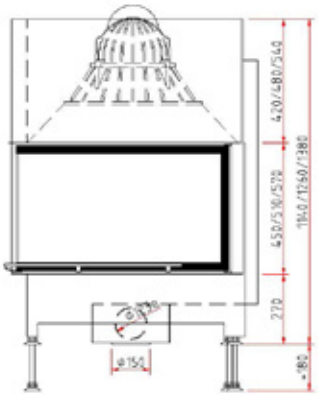

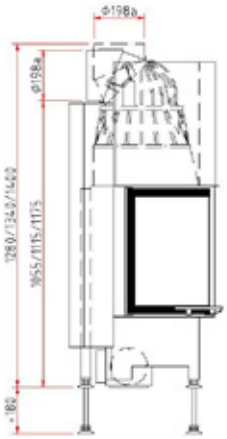

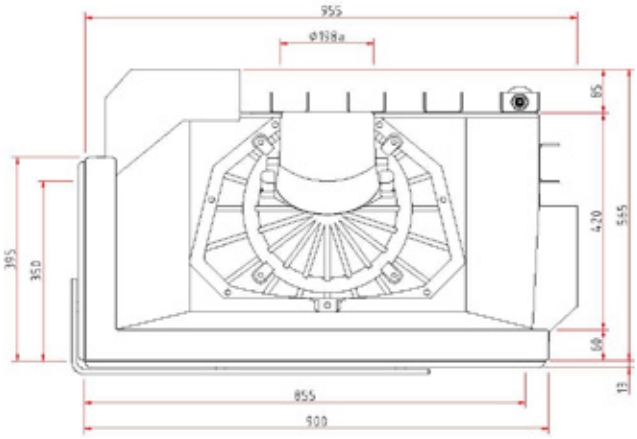

Ekko R 84(34)51 h · 84(34)57 h

Kristall	Угловая каминная топка с цельным стеклом. Дверца топки открывается вверх, а также в сторону для чистки стекла. Ширина фронтального стекла — 84 см, бокового стекла — 34 см. Диаметр дымохода — Ø 200 мм. Адаптер для подключения наружного воздуха Ø 125 мм. Номинальная мощность — 9 кВт. Высота дверной рамки:
8 090,-	51 см
8 320,-	57 см

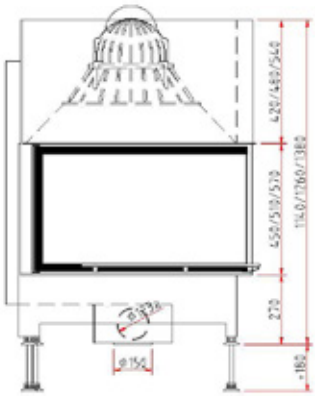

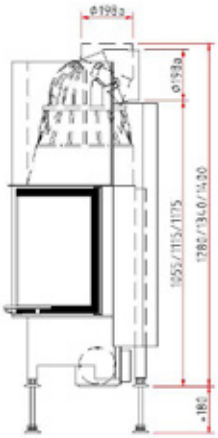

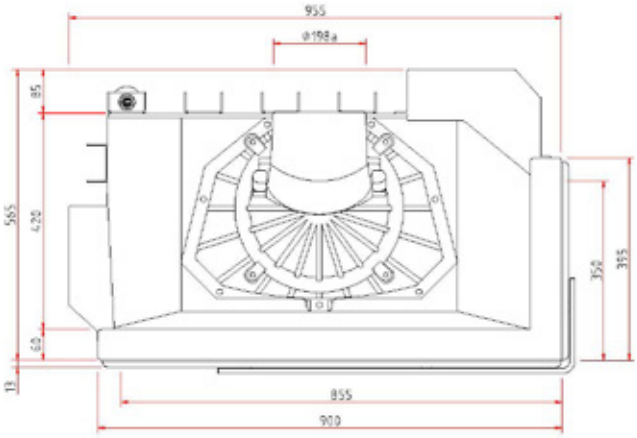

Ekko L 100(45)51 h · 100(45)57 h

Kristall (Цельное стекло)	Угловая каминная топка. Дверца топки открывается вверх, а также в сторону для чистки стекла. Ширина фронтального стекла — 100 см, бокового стекла — 45 см. Диаметр дымохода — Ø 200 мм. Адаптер для подключения наружного воздуха Ø 125 мм. Номинальная мощность — 9 кВт. Высота дверной рамки:
8 860,-	51 см
8 950,-	57 см

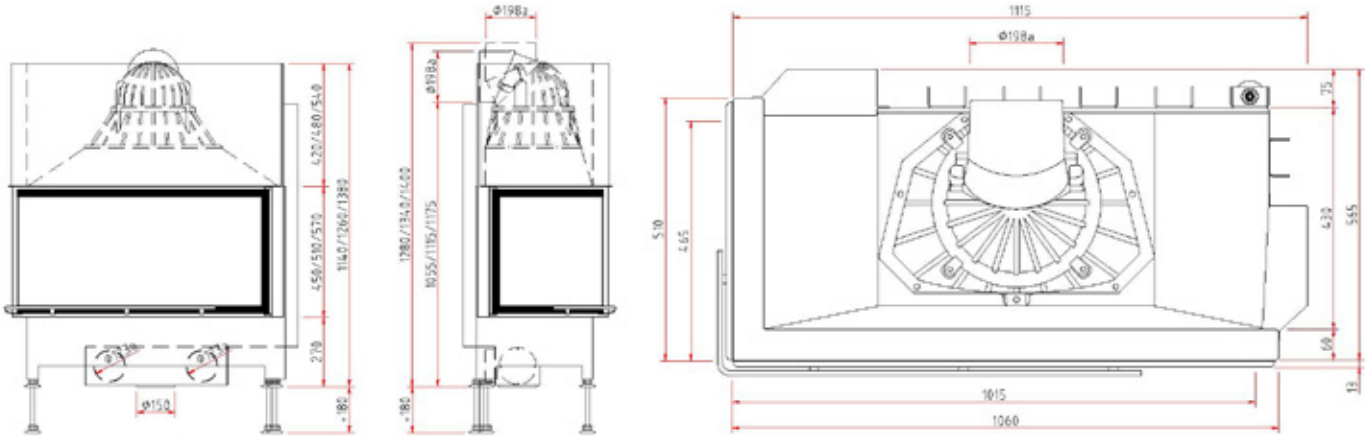

Ekko L 100(45)51 h · 100(45)57 h

Kristall (Цельное стекло)	Угловая каминная топка. Дверца топки открывается вверх, а также в сторону для чистки стекла. Ширина фронтального стекла — 100 см, бокового стекла — 45 см. Диаметр дымохода — Ø 200 мм. Адаптер для подключения наружного воздуха Ø 125 мм. Номинальная мощность — 9 кВт. Высота дверной рамки:
8 860,-	51 см
8 950,-	57 см

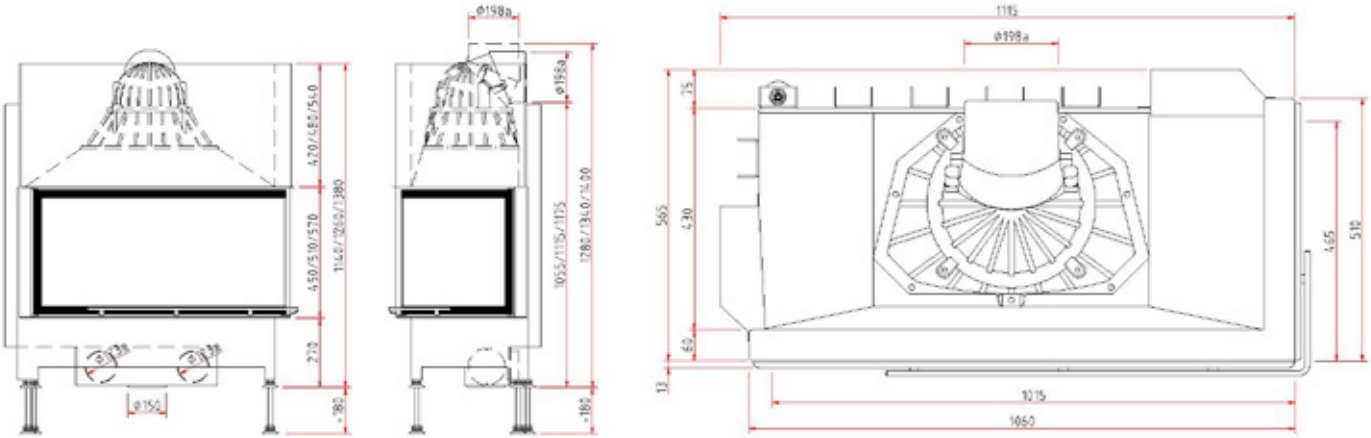

Schmid
MADE IN GERMANY

Серия топок Ekko U

Ekko U 45(34)51 h · 45(34)57 h

Антрацит Kristall (для высоты двери 51 см)	Трехсторонняя каминная топка. Дверца топки открывается вверх, а также в сторону для чистки стекла. Ширина фронтального стекла — 45 см, бокового стекла — 34 см, Диаметр дымохода — Ø 180 мм. Адаптер для подключения наружного воздуха Ø 125 мм. Номинальная мощность — 4 кВт. топка без зольного ящика Высота дверной рамки:
7 850,-	51 см
8 090,-	57 см

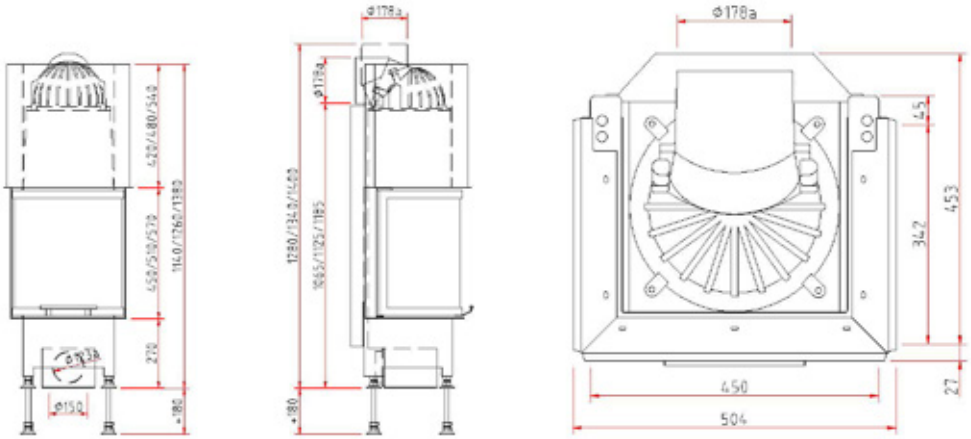

Ekko U 55(45)51 h · 55(45)57 h

Антрацит Kristall (для высоты двери 51 см)	Трехсторонняя каминная топка. Дверца топки открывается вверх, а также в сторону для чистки стекла. Ширина фронтального стекла — 55 см, бокового стекла — 45 см, Диаметр дымохода — Ø 200 мм. Адаптер для подключения наружного воздуха Ø 125 мм. Номинальная мощность — 9 кВт. Высота дверной рамки:
8 860,-	51 см
9 090,-	57 см

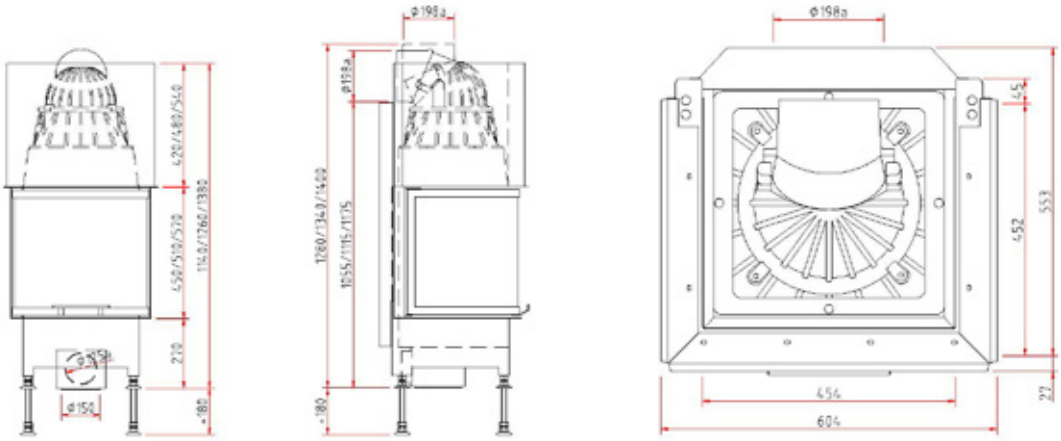

Ekko U 55(67)51 h · 55(67)57 h

Антрацит Kristall (для высоты двери 51 см)	Трехсторонняя каминная топка. Дверца топки открывается вверх, а также в сторону для чистки стекла. Ширина фронтального стекла — 55 см, бокового стекла — 67 см, Диаметр дымохода — Ø 200 мм. Адаптер для подключения наружного воздуха Ø 125 мм. Номинальная мощность — 9 кВт. топка без зольного ящика Высота дверной рамки:
9 860,-	51 см
10 090,-	57 см

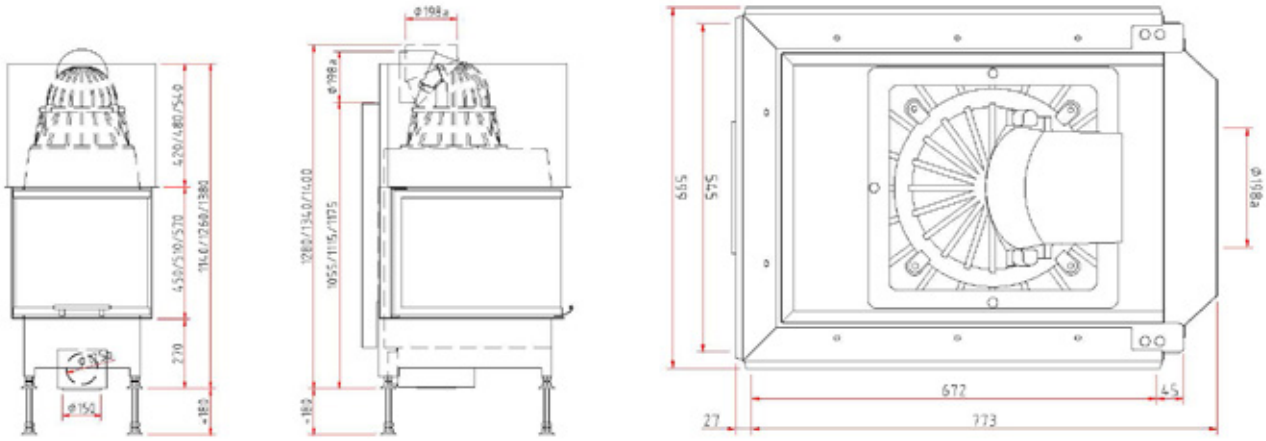

Ekko 60(90)51 h

Kristall (для высоты двери 51 см)	Трехсторонняя каминная топка. Дверца топки открывается вверх, а также в сторону для чистки стекла. Ширина фронтального стекла — 60 см, бокового стекла — 90 см, Диаметр дымохода — Ø 250 мм. Адаптер для подключения наружного воздуха Ø 150 мм. Номинальная мощность — 14 кВт. Высота дверной рамки:
11 860,-	51 см

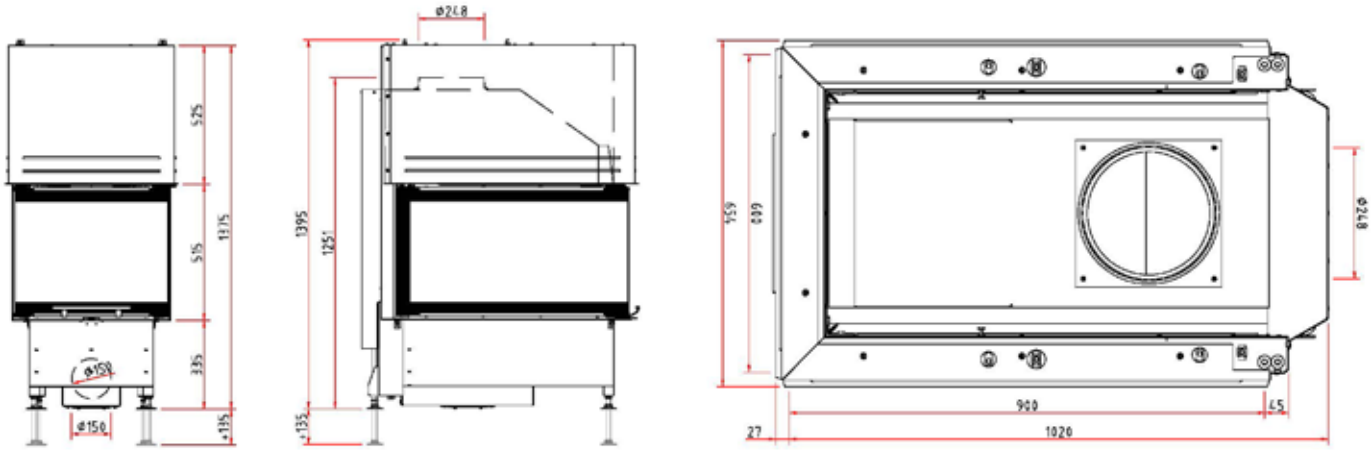

Schmid
MADE IN GERMANY

Серия топок Ekko U

Ekko U 67(45)51 · 67(45)57

Антрацит Kristall (для высоты двери 51 см)	Трехсторонняя каминная топка. Дверца топки открывается в сторону для чистки стекла. Ширина фронтального стекла — 67 см, бокового стекла — 45 см, Диаметр дымохода — Ø 200 мм. Адаптер для подключения наружного воздуха Ø 125 мм. Номинальная мощность — 9 кВт. Высота дверной рамки:
6 550,-	51 см
6 780,-	57 см
	Возможная комплектация:

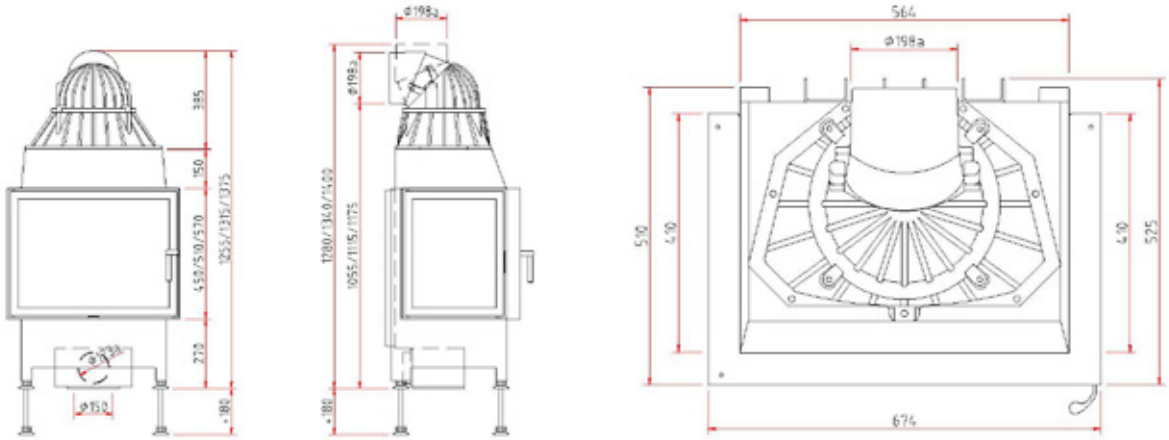

Ekko U 67(45)51 h · 67(45)57 h

Антрацит Kristall (для высоты двери 51 см)	Трехсторонняя каминная топка. Дверца топки открывается вверх, а также в сторону для чистки стекла. Ширина фронтального стекла — 67 см, бокового стекла — 45 см, Диаметр дымохода — Ø 200 мм. Адаптер для подключения наружного воздуха Ø 125 мм. Номинальная мощность — 9 кВт. Высота дверной рамки:
9 090,-	51 см
9 320,-	57 см

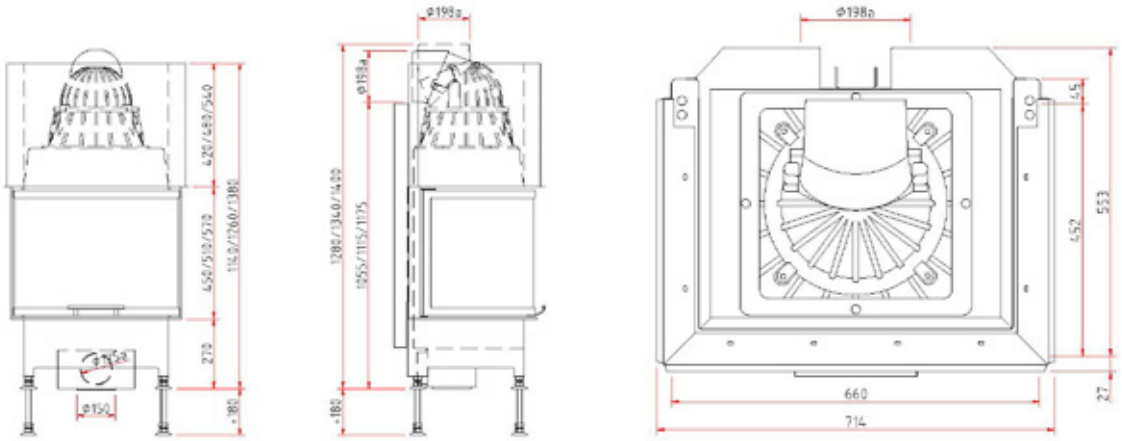

Ekko U 84(34)51 h · 84(34)57 h

Антрацит Kristall (для высоты двери 51 см)	Трехсторонняя каминная топка, открытие дверцы вверх и в сторону для чистки стекла, Ширина фронтального стекла — 84 см, бокового стекла — 34 см, Диаметр дымохода – Ø 200 мм, Адаптер для подключение наружного воздуха Ø 125 мм. Номинальная мощность — 10,5 кВт. Высота дверной рамки:
10 160,-	51 см
10 400,-	57 см

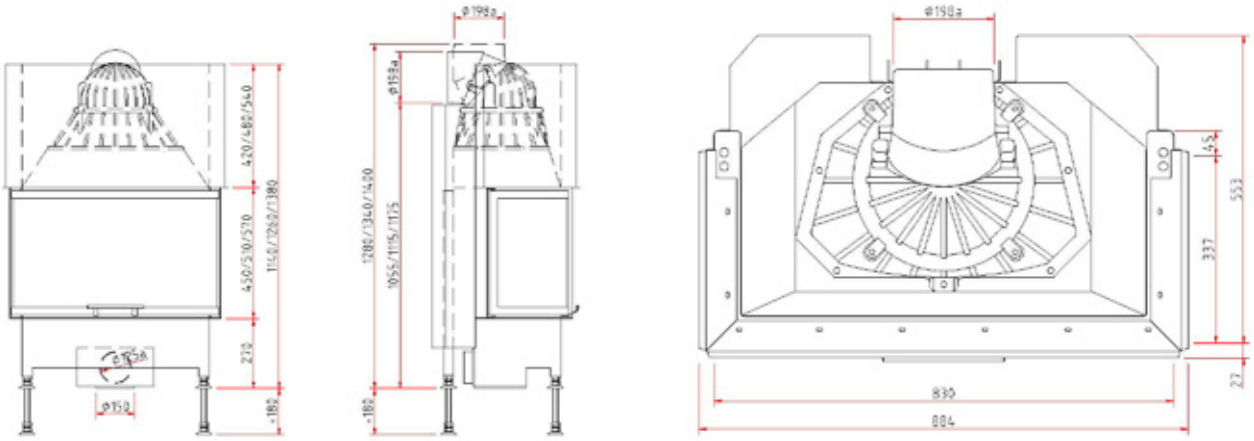

Ekko U 100(45)51 h · 100(45)57 h

Kristall	Трехсторонняя каминная топка, открытие дверцы вверх и в сторону для чистки стекла, Ширина фронтального стекла — 100 см, бокового стекла — 45 см, Диаметр дымохода — Ø 250 мм, Адаптер для подключение наружного воздуха Ø 125 мм. Номинальная мощность — 20 кВт. Высота дверной рамки:
11 550,-	51 см
11 780,-	57 см

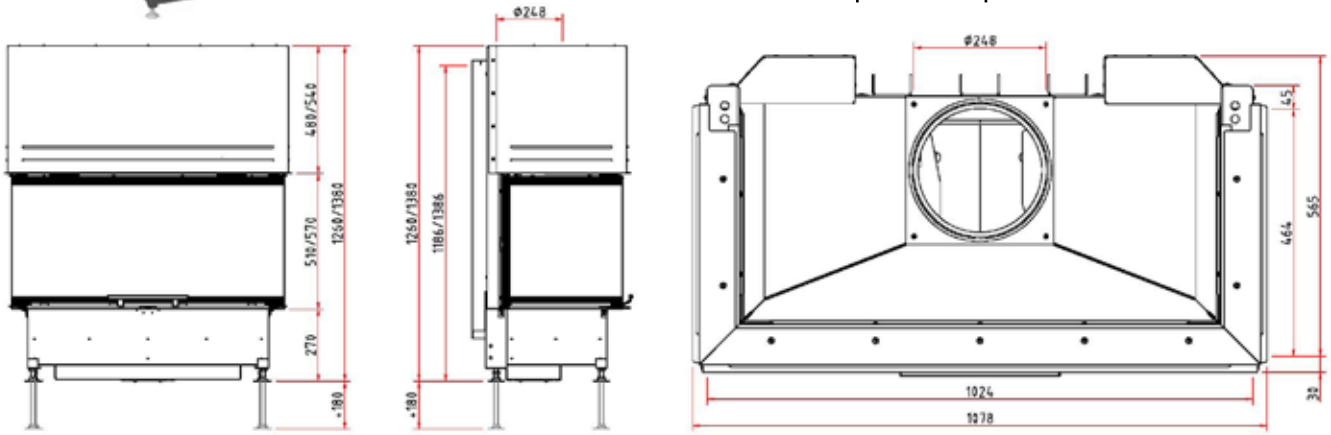

Дополнительная возможная комплектация для топок серии Ekko

Гальваника всей видимой фронтальной части дверцы

Возможны варианты в хроме, позолоте или в нержавеющей стали, цена по запросу

Schmid
MADE IN GERMANY

Серия топок Ronda

Ronda 5551 · 5557

Открытие влево

Открытие вправо

Антрацит	Каминная топка с панорамным стеклом, радиус стекла — 30 см. Дверца топки открывается в сторону. Ширина дверной рамки — 55 см. Диаметр дымохода — Ø 180 мм. Адаптер для подключения наружного воздуха Ø 125 мм. Номинальная мощность — 7 кВт. Высота дверной рамки:
5 080,-	51 см
5 310,-	57 см
	Возможная комплектация:

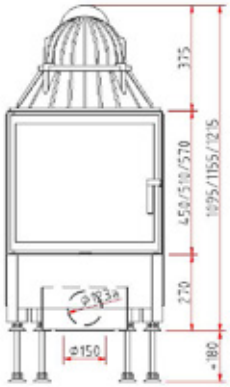

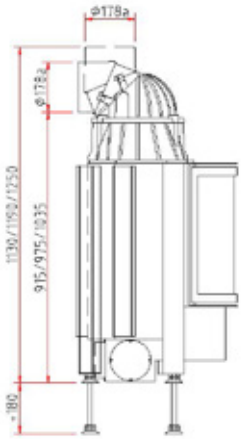

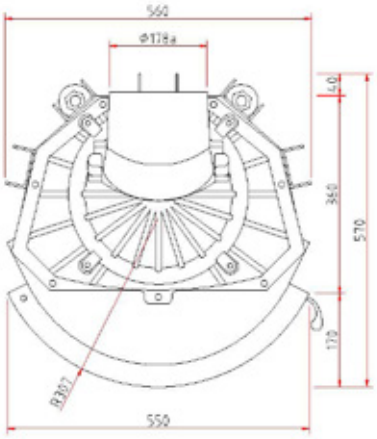

Ronda 5551 h · 5557 h

Антрацит	Каминная топка с панорамным стеклом, радиус стекла — 30 см. Дверца топки открывается вверх, а также в сторону для чистки стекла. Ширина дверной рамки — 55 см. Номинальная мощность — 7 кВт. Диаметр дымохода — Ø 180 мм. Адаптер для подключения наружного воздуха Ø 125 мм. Номинальная мощность — 7 кВт. Высота дверной рамки:
6 160,-	51 см
6 390,-	57 см
	Возможная комплектация:

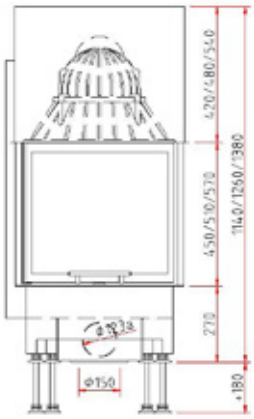

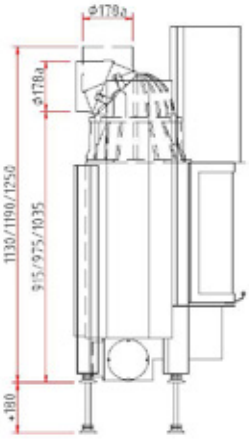

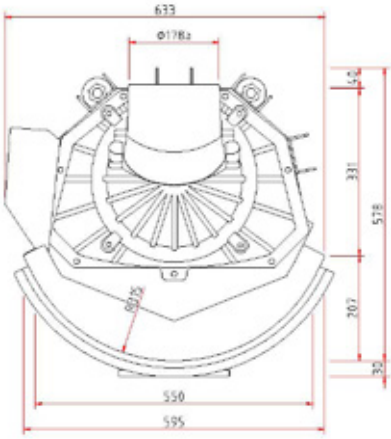

Ronda 6751 · 6757

Антрацит	Каминная топка с панорамным стеклом, радиус стекла — 42 см. Дверца топки открывается в сторону. Ширина дверной рамки — 67 см. Диаметр дымохода — Ø 180 мм. Адаптер для подключения наружного воздуха Ø 125 мм. Номинальная мощность — 9 кВт. Высота дверной рамки:
5 390,-	51 см
5 620,-	57 см
	Возможная комплектация:

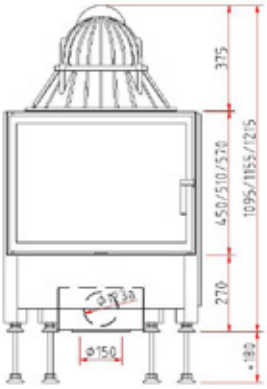

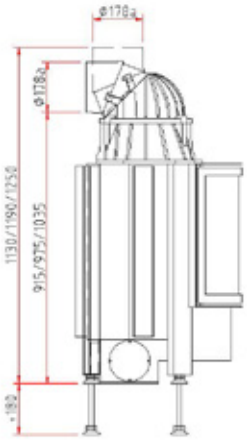

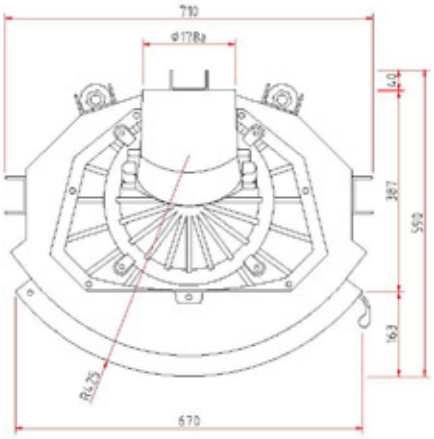

Ronda 6751 h · 6757 h

Антрацит	Каминная топка с панорамным стеклом, радиус стекла — 42 см. Дверца топки открывается вверх, а также в сторону для чистки стекла. Ширина дверной рамки — 67 см. Диаметр дымохода — Ø 180 мм. Адаптер для подключения наружного воздуха Ø 125 мм. Номинальная мощность — 9 кВт. Высота дверной рамки:
6 470,-	51 см
6 700,-	57 см
	Возможная комплектация:

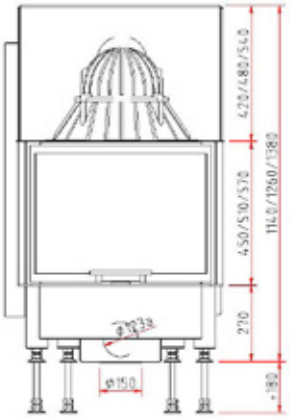

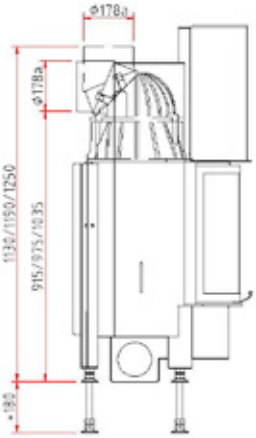

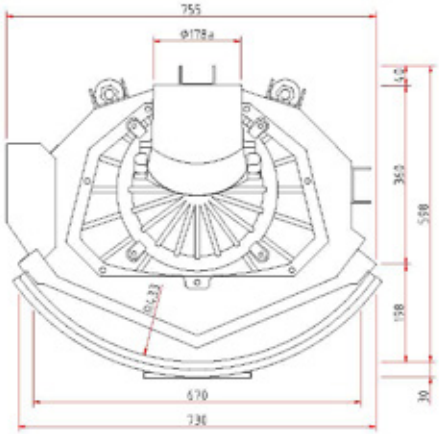

Schmid
MADE IN GERMANY

Серия топок Ronda

Ronda 6057 h - 180°

Открытие влево

Антрацит	Каминная топка с панорамным стеклом, радиус стекла — 180°. Дверца топки открывается вверх, а также в сторону для чистки стекла. Ширина дверной рамки — 60 см. Диаметр дымохода — Ø 200 мм. Адаптер для подключения наружного воздуха Ø 125 мм. Номинальная мощность — 9 кВт. Высота дверной рамки:
8 780,-	57 см

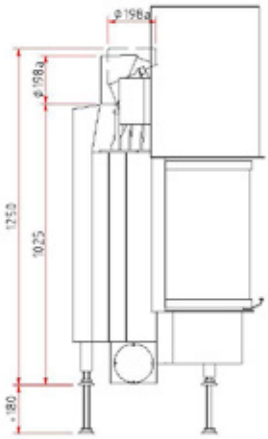

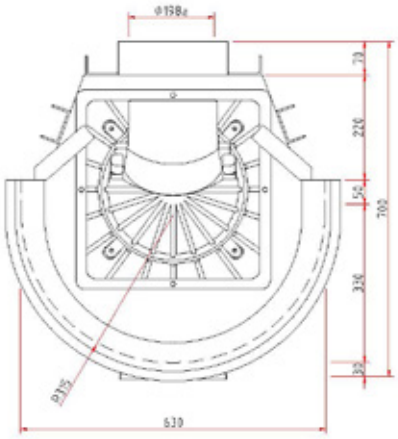

Дополнительная возможная комплектация для топок серии Ronda

Гальваника всей видимой фронтальной части дверцы

Возможны варианты в хроме, позолоте или в нержавеющей стали, цена по запросу

Наценка **за каждую сторону** туннельной версии

Pano 5551 · 5557

Открытие влево

Открытие вправо

Антрацит	Каминная топка с цельным призматическим стеклом. Дверца топки открывается в сторону. Ширина дверной рамки — 55 см. Диаметр дымохода — Ø 180 мм. Адаптер для подключения наружного воздуха Ø 125 мм. Номинальная мощность — 7 кВт. Высота дверной рамки:
5 080,-	51 см
5 310,-	57 см
	Возможная комплектация:

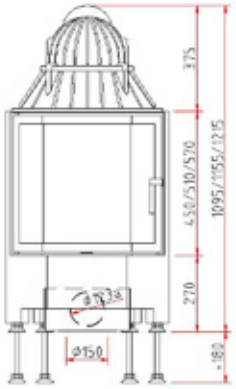

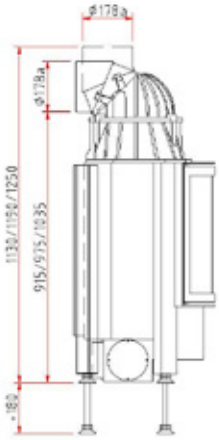

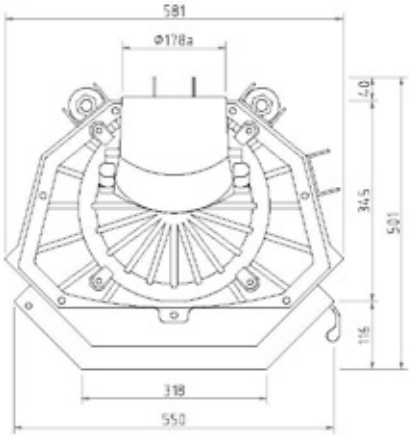

Pano 5551 h · 5557 h

Антрацит	Каминная топка с цельным призматическим стеклом. Дверца топки открывается вверх, а также в сторону для чистки стекла. Ширина дверной рамки — 55 см. Диаметр дымохода — Ø 180 мм. Адаптер для подключения наружного воздуха Ø 125 мм. Номинальная мощность — 7 кВт. Высота дверной рамки:
6 160,-	51 см
6 390,-	57 см
	Возможная комплектация:

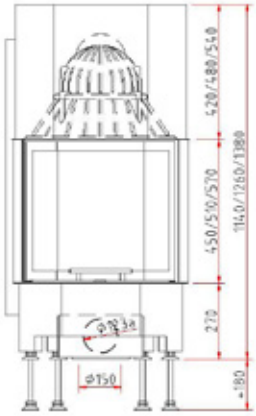

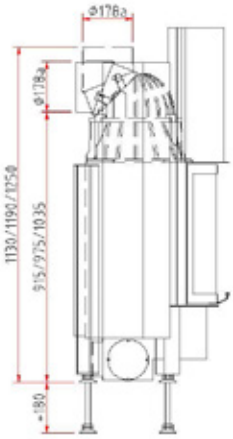

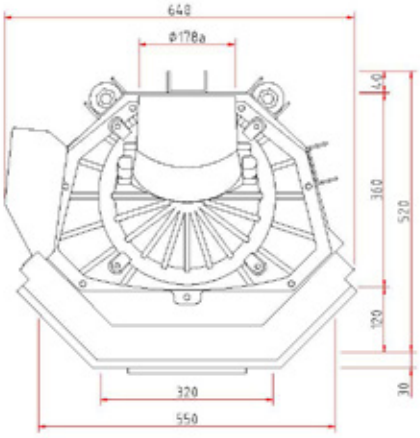

Schmid
MADE IN GERMANY

Серия топок Pano

Pano 6751 · 6757

Антрацит	Каминная топка с цельным призматическим стеклом. Дверца топки открывается в сторону. Ширина дверной рамки — 67 см. Диаметр дымохода — Ø 180 мм. Адаптер для подключения наружного воздуха Ø 125 мм. Номинальная мощность — 9 кВт. Высота дверной рамки:
5 390,-	51 см
5 620,-	57 см
	Возможная комплектация:

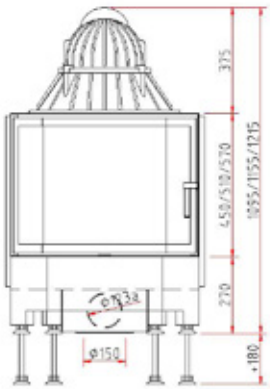

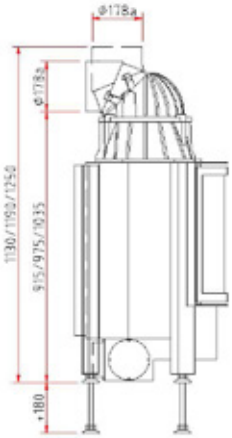

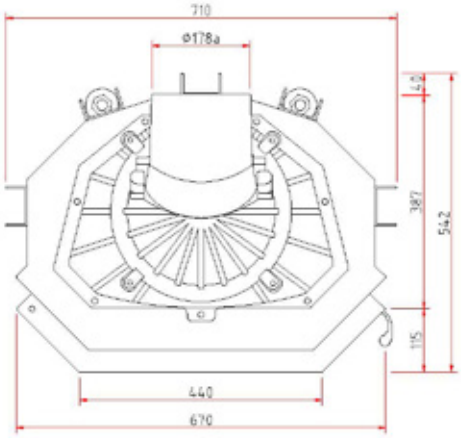

Pano 6751 h · 6757 h

Антрацит	Каминная топка с цельным призматическим стеклом. Дверца топки открывается вверх, а также в сторону для чистки стекла. Ширина дверной рамки — 67 см. Диаметр дымохода — Ø 180 мм. Адаптер для подключения наружного воздуха Ø 125 мм. Номинальная мощность — 9 кВт. Высота дверной рамки:
6 470,-	51 см
6 700,-	57 см
	Возможная комплектация:

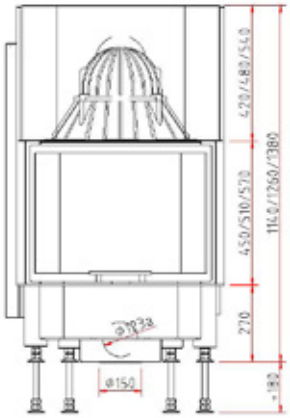

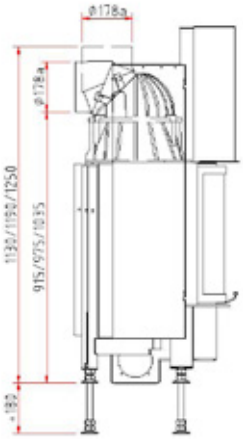

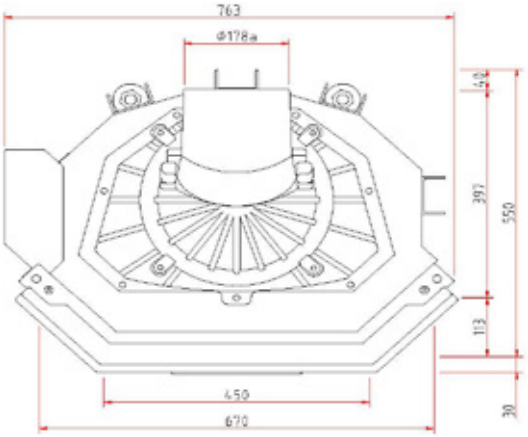

Дополнительная возможная комплектация для топок серии Ronda

Гальваника всей видимой фронтальной части дверцы

Возможны варианты в хроме, позолоте или в нержавеющей стали, цена по запросу

Наценка **за каждую сторону** туннельной версии

Schmid
MADE IN GERMANY

Комплектующие детали

Дополнительная возможная комплектация для топок серии Ronda

Гальваника всей видимой фронтальной части дверцы

Возможны варианты в хроме, позолоте или в нержавеющей стали, цена по запросу

Конвекционный кожух с четырьмя патрубками диаметром 150 мм

	Цена в Евро		Цена в Евро
Lina 45 ..	560,-	**Ekko 45 ..**	560,-
Lina 4580 h	560,-	**Ekko L / R 55 ..**	560,-
Lina 55 ..	560,-	**Ekko L / R 67 ..**	560,-
Lina 5580 h	560,-	**Ekko L / R 84 .. h**	560,-
Lina 67 ..	560,-	**Ekko L / R 100 .. h**	560,-
Lina 6780 h	560,-	**Ekko U 55(45) .. h**	560,-
Lina 73 ..	560,-	**Ekko U 55(67) .. h**	560,-
Lina 7363	560,-	**Ekko U 67(45) ..**	560,-
Lina 87 .. h	560,-	**Ekko U 84(34) .. h**	560,-
Lina 100 .. h*	560,-		
Lina 120 .. h*	560,-	**Ronda / Pano 55 ..**	560,-
*(кроме Lina 10080h, 12080h)		**Ronda 6057 h 180°**	560,-
		Ronda / Pano 67 ..	560,-

Дистанционное управление открытием дверцы каминной топки

(для топок с шириной стекла от 67 см)

При заказе указать желаемое расположение мотора, справа или слева (для последующего монтажа дверцы для сервиса) — 2 540,-

Подовый камень

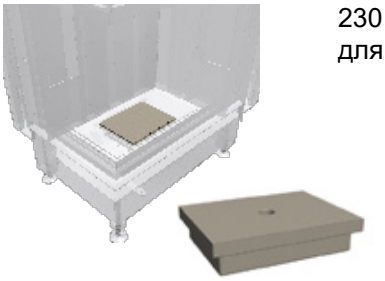

230 x 180 mm подовый камень, для перевода топки в режим подового горения — 50,-

Колосниковая решетка

232 x 174 x 15 mm — 50,-

Штекерный (штепсельный) декоративный элемент 20 мм

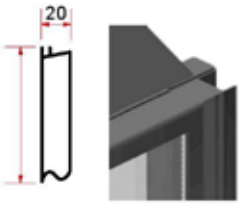

	Антрацит
H 450 mm	80,-
H 510 mm	80,-
H 570 mm	80,-
H 630 mm	80,-

Штекерный (штепсельный) декоративный элемент 50 мм

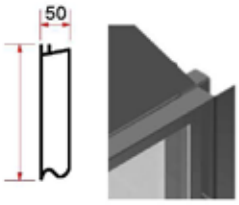

H 450 mm	80,-
H 510 mm	80,-
H 570 mm	80,-
H 630 mm	80,-

Декоративные отделочные рамки для серии Lina

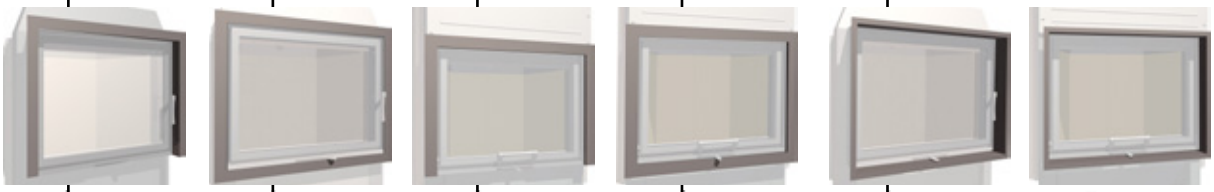

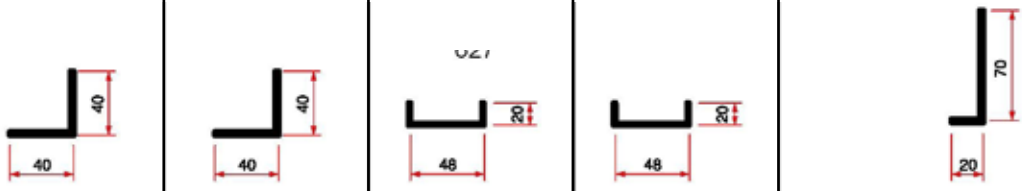

	3 стороны 40 x 40 мм	4 стороны 40 x 40 мм	3 стороны 48 x 20 мм	4 стороны 48 x 20 мм	4 стороны 20 x 70 мм	
	Антрацит S	Антрацит S	Антрацит h	Антрацит h	Антрацит S	Антрацит h
45 / 45 - 57	370,-	370,-	370,-	370,-	370,-	370,-
45 / 80	370,-	370,-	370,-	370,-	370,-	370,-
55 / 45 - 57	370,-	370,-	370,-	370,-	370,-	370,-
55 / 80	370,-	370,-	400,-	400,-	400,-	400,-
67 / 45 - 57	370,-	400,-	400,-	400,-	400,-	400,-
67 / 80	400,-	400,-	430,-	430,-	430,-	430,-
73 / 45 - 63	400,-	430,-	430,-	430,-	430,-	430,-
87 / 45 - 57	430,-	430,-	430,-	430,-	430,-	430,-
100 / 45 - 57	430,-	430,-	430,-	430,-	430,-	430,-
120 / 45 - 57	430,-	430,-	430,-	430,-	430,-	430,-

Schmid
MADE IN GERMANY

Комплектующие детали

Декоративные отделочные рамки для серии Ekko L / R

	4 стороны 70 x 20 мм	6 сторон 70 x 20 мм	4 стороны 70 мм	6 сторон 70 мм
	Антрацит	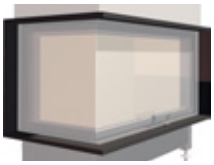 Антрацит	Антрацит	Антрацит
45(45)..h	480,-	480,-	480,-	480,-
55(45)..h	500,-	500,-	500,-	500,-
67(45)..h	500,-	500,-	500,-	500,-
84(34)..h	520,-	520,-	520,-	520,-
100(45)..h	520,-	520,-	520,-	520,-

Декоративные отделочные рамки для Ekko U

	5 сторон 70 x 20 мм	8 сторон 70 x 20 мм	5 сторон 70 мм	8 сторон 70 мм
	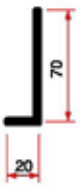 Антрацит	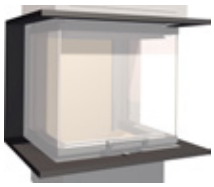 Антрацит	Антрацит	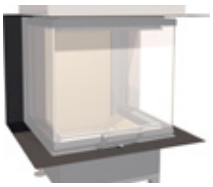 Антрацит
55(45)..h	550,-	660,-	550,-	660,-
55(67)..h	550,-	660,-	550,-	660,-
67(45)..h	550,-	660,-	550,-	660,-
84(34)..h	550,-	660,-	550,-	660,-

Описание	Цена в Евро

Теплонакопитель

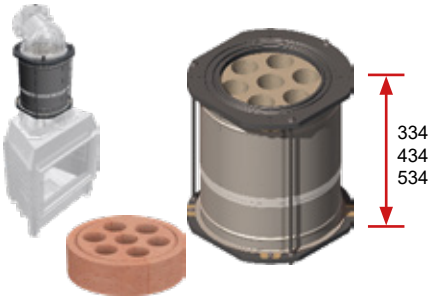

Массивные аккумулирующие кольца, 1 кожух,
2 монтажных основания, 3 стержня для крепления,
1 уплотнительный шнур, крепежные элементы,
ёршик для чистки

(кроме Ronda 6057 h 180°, Ekko U h, Lina 120, 125, 155, 170)

3 теплонакопительных кольца (78 кг)	1 310,-
4 теплонакопительных кольца (93 кг)	1 415,-
5 теплонакопительных колец (108 кг)	1 525,-

Турбоконвектор

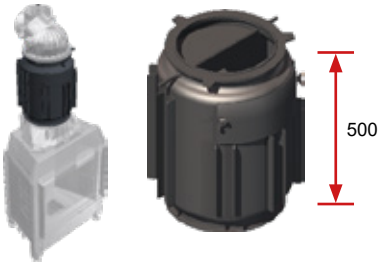

Увеличивает площадь горячей поверхности топки, что, в свою очередь, увеличивает силу и температуру конвекционных потоков.
(кроме Ronda 6057 h 180°, Ekko U h,
Lina 120, 125, 155, 170) — 1 185,-

Schmid
MADE IN GERMANY

Комплектующие детали

Описание	Цена в Евро

Уплотнитель двери L = 1 м

Ø 10 мм, серый	25,-
Ø 12 мм, серый	25,-
Ø 14 / 15 мм, черный, графит	25,-
Ø 16 мм, серый	25,-

Уплотнитель с плоской самоклеющейся лентой L = 1 м

8 x 2 мм, черный	25,-
15 x 2 мм, серый	25,-

Уплотнитель с плоской самоклеющейся лентой L = 1 м

Ø 8 мм, B 18 мм, серый (Lina до 2008 г.)	25,-

Внутренняя футеровка

Шамот – цвет черный, однотонные пластины	190,-
Для каминных топок Lina 8770h, Lina 10080h, Lina 12080h, Lina 12580h (вермикулит) Lina 15551h, Lina 17057h	
Lina 17057h (шамот)	350,-

Для каминных топок по спец. размерам (вермикулит) – цена по запросу.

Стекло

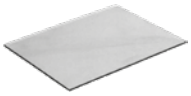

	Евро/m²
Размеры 1100 x 2000 x 4 мм	925,-

Ручки дверные

Релинг из нержавеющей стали для топок Lina

Описание		Цена в Евро
для Lina 45.. h	405 мм	125,-
для Lina 55.. h	505 мм	125,-
для Lina 67.. h	625 мм	125,-
для Lina 73.. h	685 мм	125,-
для Lina 87.. h	825 мм	125,-
для Lina 100.. h	955 мм	125,-
для Lina 120.. h	1155 мм	125,-

Релинг из нержавеющей стали для топок Ekko

для Ekko L / R 45.. h	200 x 200 мм	125,-
для Ekko L / R 67.. h	545 x 325 мм	125,-
для Ekko L / R 84.. h	746 x 240 мм	125,-
для Ekko L / R 100.. h	879 x 325 мм	125,-

Schmid
MADE IN GERMANY

Технические характеристики каминных топок Schmid

Технические характеристики каминных топок Schmid		Lina GT	Lina	Lina	Lina TV	Lina	Lina	Lina TV	Lina
		4545 s/h 4551 s/h 4557 s/h	4545 s/h 4551 s/h 4557 s/h	4580 h	4545 s/h 4551 s/h 4557 s/h 4580 h	5545 s/h 5551 s/h 5557 s/h	5580 h	5545 s/h 5551 s/h 5557 s/h 5580 h	6745 s/h 6751 s/h 6757 s/h
Номинальная мощность	kW	5	7	7	7	7	7	7	9
Сечение конвекционных решеток вход / выход*	cm²	700 / 600	980 / 840	980 / 840	980 / 840	980 / 840	980 / 840	980 / 840	1260 / 1080
Диаметр дымохода	Ø/mm	160	180	180	180	180	180	180	180
Патрубок входящего воздуха на горение	Ø/mm	125	125	125	125	125	125	125	125
Вес	kg	180 - 220	190 - 230	250	190 - 250	200 - 240	260	200 - 260	220 - 260
Поток масс в дымоходе	g/s	4,7	7,5	7,5	7,5	6,4	6,4	6,4	9,1
Температура на выходе дымосборника	°c	340	330	330	330	260	260	260	320
Давление в дымоходе (min)	mbar	0,12	0,12	0,12	0,12	0,12	0,12	0,12	0,12
CO - bez. auf 13 % O_2	mg/Nm³	< 1250	< 1250	< 1250	< 1250	< 1250	< 1250	< 1250	< 1250
Пыль - bez. auf 13 % O_2	mg/Nm³	< 40	< 40	< 40	< 40	< 40	< 40	< 40	< 40
КПД	%	> 78	> 78	> 78	> 78	> 78	> 78	> 78	> 78
Теплонакопитель		---	✓	---	---	✓	---	---	✓
Турбоконвектор		---	✓	---	---	✓	---	---	✓
Дымооборот		---	✓	---	---	✓	---	---	✓
Водный регистр		---	✓	---	---	✓	---	---	✓

* если воздух на горение берётся из помещения. При внешней подаче воздуха на горения сечение нижних решёток приравнивается размеру верхних

Технические характеристики каминных топок Schmid

Lina	Lina TV	Lina	Lina TV	Lina	Lina TV	Lina	Lina TV	Lina	Lina TV	Lina W	Lina W
6780 h	6745 s/h 6751 s/h 6757 s/h 6780 h	7345 s/h 7351 s/h 7357 s/h 7363 s/h	7345 s/h 7351 s/h 7357 s/h 7363 s/h	8745 h 8751 h 8757 h	8745 h 8751 h 8757 h	10045 h 10051 h 10057 h	10045 h 10051 h 10057 h	12045 h 12051 h 12057 h	12045 h 12051 h 12057 h	6751 s/h	7363 s/h
9	9	9	9	10	10	10	10	10	10	14,5 распределение тепла: отопление – 70% конвекция и излучение теплочерез стекло – 30%	14,9 распределение тепла: отопление – 70% конвекция и излучение теплочерез стекло – 30%
1260 / 1080	1260 / 1080	1260 / 1080	1260 / 1080	1400 / 1200	1400 / 1200	1400 / 1200	1400 / 1200	1400 / 1200	1400 / 1200	2030 / 1740	2090/ 1790
200	200	200	200	200	200	200	200	200	250	200	200
125	125	150	150	150	150	150	150	150	150	150	150
280	220 - 280	230 - 290	230 - 290	280 - 320	280 - 320	310 - 350	310 - 350	340 - 400	340 - 400	310 - 330	330 - 360
9,1	9,1	9,1	9,1	8,9	8,9	10,1	10,1	7,9	7,9	15	14,2
320	320	320	320	320	320	320	320	365	365	265	245
0,12	0,12	0,12	0,12	0,12	0,12	0,12	0,12	0,12	0,12	0,12	0,12
< 1250	< 1250	< 1250	< 1250	< 1250	< 1250	< 1250	< 1250	< 1250	< 1250	< 1250	< 1250
< 40	< 40	< 40	< 40	< 40	< 40	< 40	< 40	< 40	< 40	< 40	< 40
> 78	> 78	> 78	> 78	> 78	> 78	> 78	> 78	> 78	> 78	> 78	> 78
---	---	✓	---	✓	---	---	---	---	---	---	---
---	---	✓	---	✓	---	✓	---	---	---	---	---
---	---	✓	---	✓	---	✓	---	---	---	---	---
---	---	✓	---	✓	---	---	---	---	---	---	---

Schmid
MADE IN GERMANY

Технические характеристики каминных топок Schmid

Технические характеристики каминных топок Schmid		Ekko	Ekko	Ekko L/R	Ekko L/R	Ekko L/R	Ekko L/R	Ekko U	Ekko U
		45(45)45 s/h 45(45)51 s/h 45(45)57 s/h	45(45)80 h	55(34)51 s/h 55(34)57 s/h	67(45)45 s/h 67(45)51 s/h 67(45)57 s/h	84(34)45 h 84(34)51 h 84(34)57 h	100(45)45 h 100(45)51 h 100(45)57 h	55(45)45 h 55(45)51 h 55(45)57 h	55(67)45 h 55(67)51 h 55(67)57 h
Номинальная мощность	kW	7	7	5	9	9	9	9	9
Сечение конвекционных решеток вход / выход*	cm^2	980 / 840	980 / 840	700 / 600	1260 / 1080	1260 / 1080	1260 / 1080	1260 / 1080	1260 / 1080
Диаметр дымохода	Ø/mm	180	180	180	200	200	200	200	200
Патрубок входящего воздуха на горение	Ø/mm	125	125	125	125	125	125	125	125
Вес	kg	190 - 210	250	200 - 270	220 - 260	280 - 320	310 - 350	210 - 230	240 - 260
Поток масс в дымоходе	g/s	6,8	6,8	5,0	9,5	8,6	9,5	12,6	8,6
Температура на выходе дымосборника	°c	310	310	275	330	302	310	228,5	310
Давление в дымоходе (min)	mbar	0,12	0,12	0,12	0,12	0,12	0,12	0,12	0,12
CO - bez. auf 13 % O_2	mg/Nm^3	< 1250	< 1250	< 1250	< 1250	< 1250	< 1250	< 1250	< 1250
Пыль - bez. auf 13 % O_2	mg/Nm^3	< 40	< 40	< 40	< 40	< 40	< 40	< 40	< 40
КПД	%	> 78	> 78	> 78	> 78	> 78	> 78	> 78	> 78
Теплонакопитель		✓	---	---	✓	---	---	---	---
Турбоконвектор		✓	---	---	✓	---	---	---	---
Дымооборот		✓	---	---	✓	---	---	---	---
Водный регистр		---	---	---	---	---	---	---	---

* если воздух на горение берётся из помещения. При внешней подаче воздуха на горения сечение нижних решёток приравнивается размеру верхних

Ekko U	Ekko U	Ekko U	Ekko U	Ekko WL/R	Ronda	Ronda TV	Ronda 180°	Pano	Pano TV	Pano	Pano TV
67(45)45 s 67(45)51 s 67(45)57 s	67(45)45 h 67(45)51 h 67(45)57 h	84(34)45 h 84(34)51 h 84(34)57 h	100(45)57 h	67(45)51 s/h	6745 s/h 6751 s/h 6757 s/h	6745 s/h 6751 s/h 6757 s/h	6057 h	5545 s/h 5551 s/h 5557 s/h	5545 s/h 5551 s/h 5557 s/h	6745 s/h 6751 s/h 6757 s/h	6745 s/h 6751 s/h 6757 s/h
9	9	10,5	20	14,9 распределение тепла: излучение – 50% конвекция излучение тепла через стекло – 50%	9	9	9	7	7	9	9
1260 / 1080	1260 / 1080	1470 / 1260	1260 / 1080	2090 / 1790	1260 / 1080	1260 / 1080	1260 / 1080	980 / 840	980 / 840	1260 / 1080	1260 / 1080
200	200	200	250	200	180	200	200	180	180	180	200
125	125	125	125	125	125	125	125	125	125	125	125
190 - 210	240 - 260	280 - 320	370	310 - 330	200 - 265	200 - 265	265	170 - 225	170 - 225	190 - 255	190 - 255
9,5	8,2	14,9	8,2	17,0	7,6	7,6	8,2	5,9	5,9	7,6	7,6
330	345	259	345	215	340	340	330	340	340	340	340
0,12	0,12	0,12	0,12	0,12	0,12	0,12	0,12	0,12	0,12	0,12	0,12
< 1250	< 1250	< 1250	< 1250	< 1250	< 1250	< 1250	< 1250	< 1250	< 1250	< 1250	< 1250
< 40	< 40	< 40	< 40	< 40	< 40	< 40	< 40	< 40	< 40	< 40	< 40
> 78	> 78	> 78	> 78	> 78	> 78	> 78	> 78	> 78	> 78	> 78	> 78
---	---	---	---	---	✓	---	---	✓	---	✓	---
✓	---	---	---	---	✓	---	---	✓	---	✓	---
✓	---	---	---	---	✓	---	---	✓	---	✓	---
---	---	---	---	---	✓	---	---	✓	---	✓	---

Газовые каминные топки

Огонь нажатием кнопки? Да, это просто! Наши газовые камины благодаря дистанционному управлению находятся на высшем техническом уровне, понять как работает система управления не займет много времени. В центре внимания - керамические поленья, на вид неотличимые от обычных. В них вмонтировано пять горелок, которые объединены в две дистанционно управляемые группы. Таким образом пламя и, соответственно, температура регулируются по вашему желанию. Управляющий подачей газа клапан работает при низком напряжении надежно и особенно тихо. Оцените удобства газового камина: ни возни с дровами, ни золы, ни копоти. Сэкономленное время можно использовать для общения с родными и друзьями.

Дисплей информирует о работе камина, выбранном рабочем режиме, неисправностях, температуре в помещении, состоянии батареи, высоте пламени, энергосберегающем режиме. С помощью пульта дистанционного управления можно запрограммировать работу камина в автоматическом режиме.

Высота пламени регулируется по 8 ступеням. 9-я ступень служит для автоматического регулирования пламени и температуры в помещении, чтобы поддерживать оптимальный микроклимат.

Дистанционное управление – двустороннего действия: оно регулирует камин и при необходимости информирует пользователя.

Программирование автоматического включения и выключения камина в заданное пользователем время

Светодиодная подсветка

Создать еще более реалистичную картинку поможет светодиодная подсветка, безупречно имитирующая тление дров.

без подсветки

с подсветкой

Футеровка топки

Задняя и боковые стенки топки облицовываны сталью цвета антрацит или черной, зеркальной стеклокерамикой. Так же возможен вариант внутренней отделки „кирпичная кладка“ (цена по запросу).

антрацитовый стальной лист (матовый)

черная стеклокерамика (зеркальная поверхность)

Различные варианты вывода продуктов горения на улицу

Рис. 1: Горизонтальный выход коаксиального дымохода через стену. При таком дымоходе вертикальный участок трубы, установленной на дымоходе, должен быть минимум 1 метр.

Рис. 2: Можно использовать имеющийся в доме дымоход (одноконтурный, не коаксиальный). В этом случае в дымоход вставляется труба, удаляющая продукты горения, а зазор между трубой и имеющимся дымоходом исполняет функцию воздухозаборника, аналогично коаксиальному дымоходу.

Рис. 3: Вертикальный коаксиальный дымоход, установленный на каминную топку.

Рис. 1

Рис. 2

Рис. 3

Schmid
MADE IN GERMANY

Серия газовых топок Lina

Lina G 67

	Цена/€
Каминная топка	**9 470,–**
Набор керамических дров	в комплекте
Монтажная рама 4-сторонняя 76 мм x 6 мм	в комплекте
Внутренняя отделка: чёрная, матовая поверхность	в комплекте
Внутренняя отделка: чёрная, стеклокерамика с зеркальной поверхностью	**690,-**
Светодиодная подсветка „тлеющие угли“	**690,-**

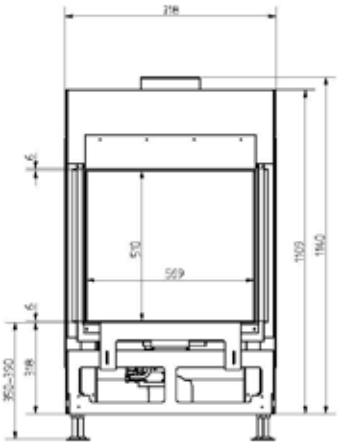

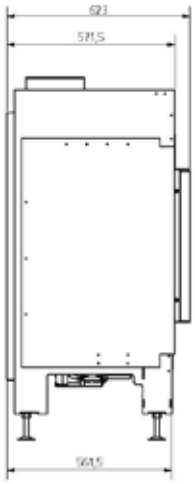

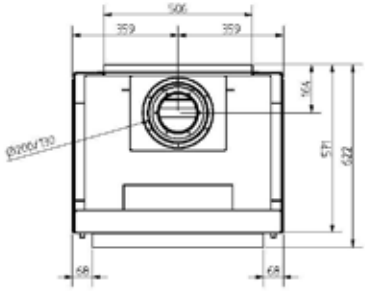

Lina G 73

	Цена/€
Каминная топка	**9 930,–**
Набор керамических дров	в комплекте
Монтажная рама 4-сторонняя 76 мм x 6 мм	в комплекте
Внутренняя отделка: чёрная, матовая поверхность	в комплекте
Внутренняя отделка: чёрная, стеклокерамика с зеркальной поверхностью	**690,–**
Светодиодная подсветка „тлеющие угли“	**690,–**

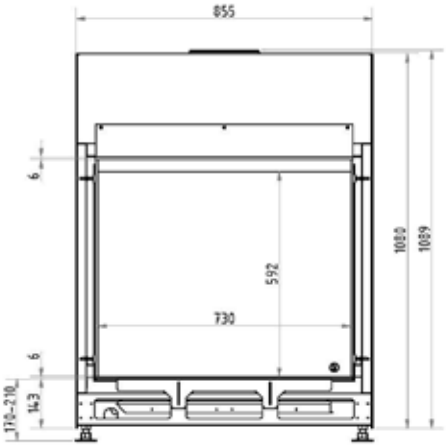

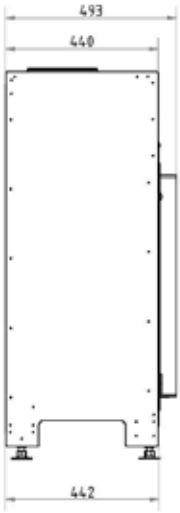

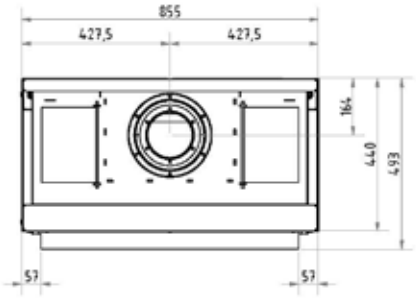

При заказе обязательно указать тип газа - магистральный или баллонный. При подключении к магистральному газу указать также маркировку и давление газа в месте установки камина. Рекомендуемые розничные цены € *(евро). Оплата в рублях по внутреннему курсу компании Шмид профи. Возможны технические изменения.

Lina G 87

	Цена/€
Каминная топка	**10 400,–**
Набор керамических дров	в комплекте
Монтажная рама 4-сторонняя 76 мм x 6 мм	в комплекте
Внутренняя отделка: чёрная, матовая поверхность	в комплекте
Внутренняя отделка: чёрная, стеклокерамика с зеркальной поверхностью	**690,–**
Светодиодная подсветка „тлеющие угли“	**690,–**

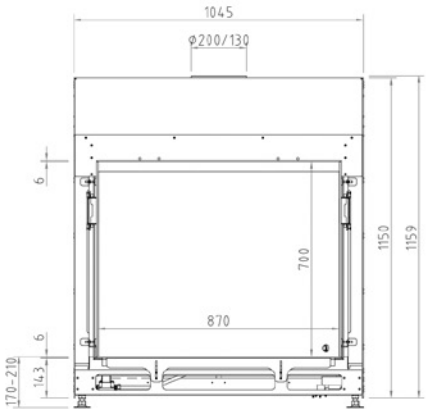

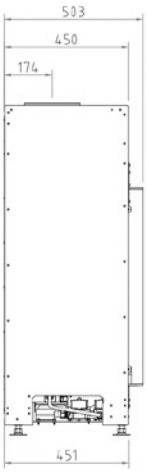

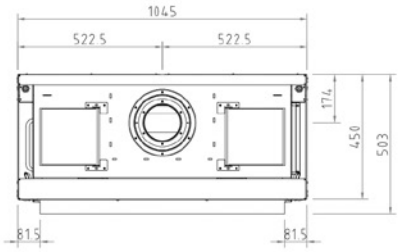

Lina G 100

	Цена/€
Каминная топка	**9 930,–**
Набор керамических дров	в комплекте
Монтажная рама 4-сторонняя 76 мм x 6 мм	в комплекте
Внутренняя отделка: чёрная, матовая поверхность	в комплекте
Внутренняя отделка: чёрная, стеклокерамика с зеркальной поверхностью	**770,–**
Светодиодная подсветка „тлеющие угли“	**690,–**

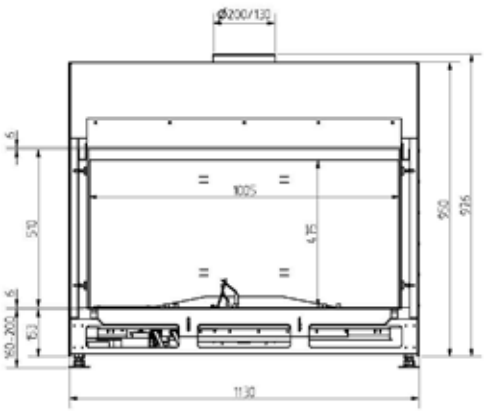

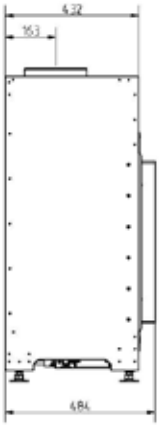

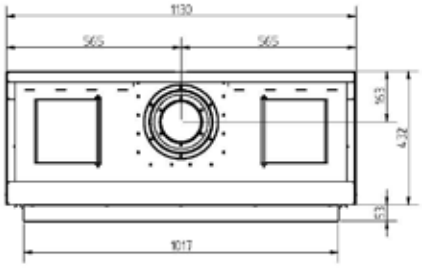

При заказе обязательно указать тип газа - магистральный или баллонный. При подключении к магистральному газу указать также маркировку и давление газа в месте установки камина. Рекомендуемые розничные цены € *(евро). Оплата в рублях по внутреннему курсу компании Шмид профи. Возможны технические изменения.

Schmid
MADE IN GERMANY

Серия газовых топок Ekko

Lina G TV 87

	Цена/€
Каминная топка	**11 010,–**
Набор керамических дров	в комплекте
Монтажная рама 4-сторонняя 76 мм x 6 мм	в комплекте
Внутренняя отделка: чёрная, матовая поверхность	в комплекте
Внутренняя отделка: чёрная, стеклокерамика с зеркальной поверхностью	**385,–**
Светодиодная подсветка „тлеющие угли“ и подсветка всей внутренней части камина подчёркивающая функцию разделителя пространства	**690,–**

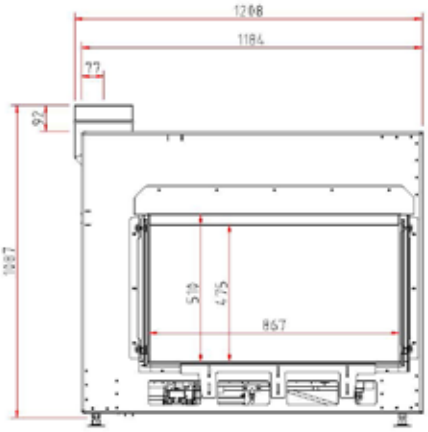

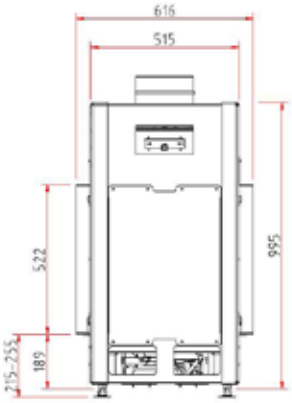

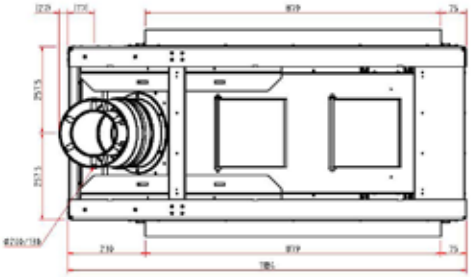

Ekko G L 45

	Цена/€
Каминная топка	**9 160,–**
Набор керамических дров	в комплекте
Монтажная рама 6-сторонняя 76 мм x 6 мм	в комплекте
Внутренняя отделка: чёрная, матовая поверхность	в комплекте
Внутренняя отделка: чёрная, стеклокерамика с зеркальной поверхностью	**460,–**
Светодиодная подсветка „тлеющие угли“	**690,–**

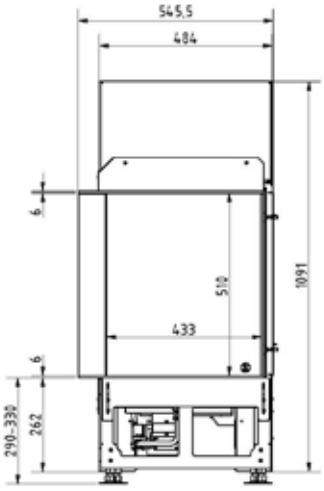

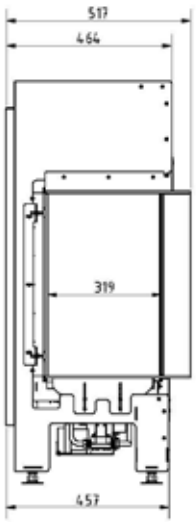

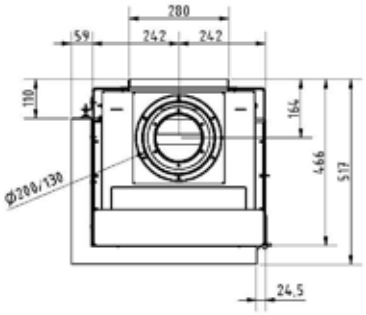

При заказе обязательно указать тип газа - магистральный или баллонный. При подключении к магистральному газу указать также маркировку и давление газа в месте установки камина. Рекомендуемые розничные цены € *(евро). Оплата в рублях по внутреннему курсу компании Шмид профи. Возможны технические изменения.

Ekko G R 45

	Цена/€
Каминная топка	**9 160,–**
Набор керамических дров	в комплекте
Монтажная рама 6-сторонняя 76 мм x 6 мм	в комплекте
Внутренняя отделка: чёрная, матовая поверхность	в комплекте
Внутренняя отделка: чёрная, стеклокерамика с зеркальной поверхностью	**460,–**
Светодиодная подсветка „тлеющие угли“	**690,–**

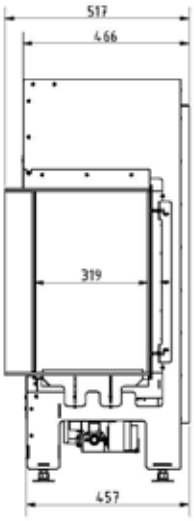

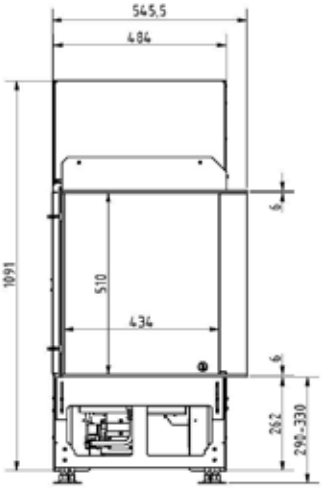

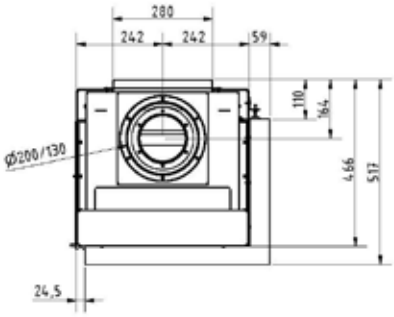

Ekko G L 67

	Цена/€
Каминная топка	**9 630,–**
Набор керамических дров	в комплекте
Монтажная рама 6-сторонняя 76 мм x 6 мм	в комплекте
Внутренняя отделка: чёрная, матовая поверхность	в комплекте
Внутренняя отделка: чёрная, стеклокерамика с зеркальной поверхностью	**540,–**
Светодиодная подсветка „тлеющие угли“	**695,–**

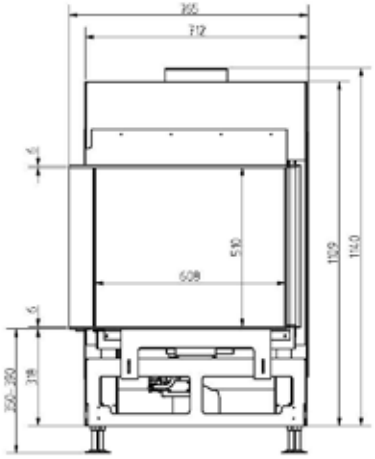

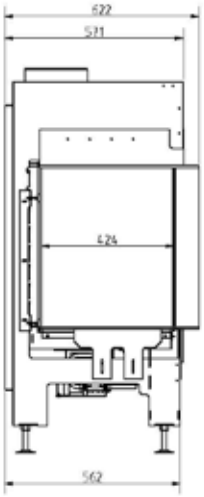

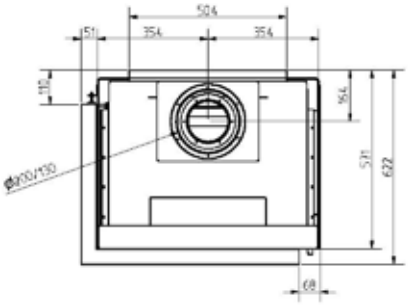

При заказе обязательно указать тип газа - магистральный или баллонный. При подключении к магистральному газу указать также маркировку и давление газа в месте установки камина. Рекомендуемые розничные цены € *(евро). Оплата в рублях по внутреннему курсу компании Шмид профи. Возможны технические изменения.

Schmid
MADE IN GERMANY

Серия газовых топок Ekko

Ekko G R 67

	Цена/€
Каминная топка	**9 630,–**
Набор керамических дров	в комплекте
Монтажная рама 6-сторонняя 76 мм x 6 мм	в комплекте
Внутренняя отделка: чёрная, матовая поверхность	в комплекте
Внутренняя отделка: чёрная, стеклокерамика с зеркальной поверхностью	**540,–**
Светодиодная подсветка „тлеющие угли“	**690,–**

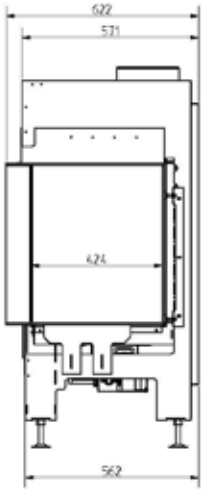

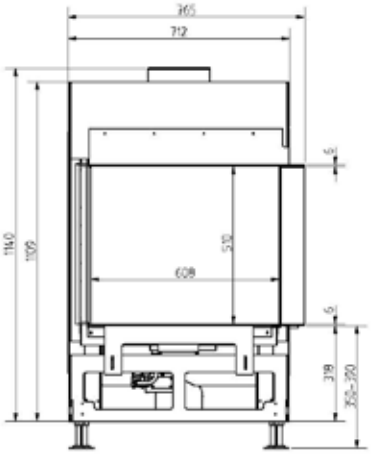

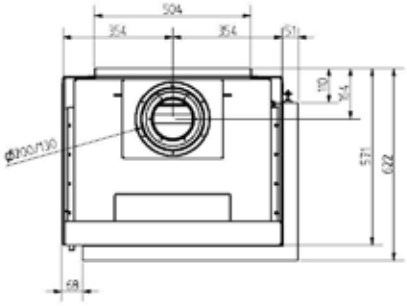

Ekko G R 100

	Цена/€
Каминная топка	**10 090,–**
Набор керамических дров	в комплекте
Монтажная рама 6-сторонняя 76 мм x 6 мм	в комплекте
Внутренняя отделка: чёрная, матовая поверхность	в комплекте
Внутренняя отделка: чёрная, стеклокерамика с зеркальной поверхностью	**620,–**
Светодиодная подсветка „тлеющие угли“	**690,–**

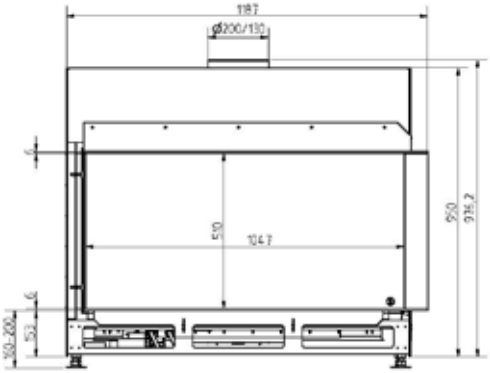

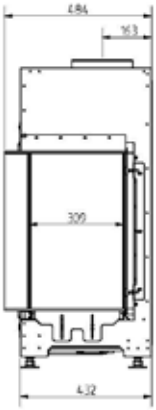

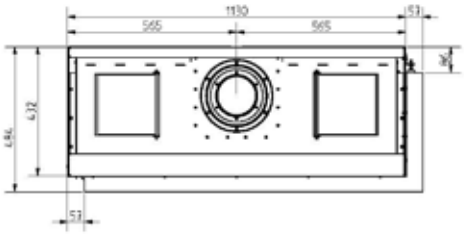

При заказе обязательно указать тип газа - магистральный или баллонный. При подключении к магистральному газу указать также маркировку и давление газа в месте установки камина. Рекомендуемые розничные цены € *(евро). Оплата в рублях по внутреннему курсу компании Шмид профи. Возможны технические изменения.

Ekko G L 100

	Цена/€
Каминная топка	**10 090,–**
Набор керамических дров	в комплекте
Монтажная рама 6-сторонняя 76 мм x 6 мм	в комплекте
Внутренняя отделка: чёрная, матовая поверхность	в комплекте
Внутренняя отделка: чёрная, стеклокерамика с зеркальной поверхностью	**620,–**
Светодиодная подсветка „тлеющие угли“	**690,–**

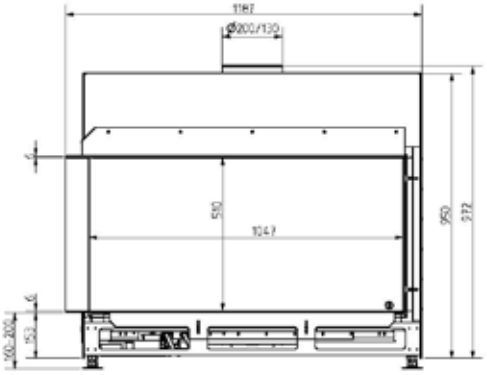

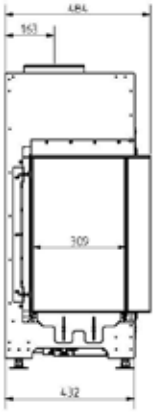

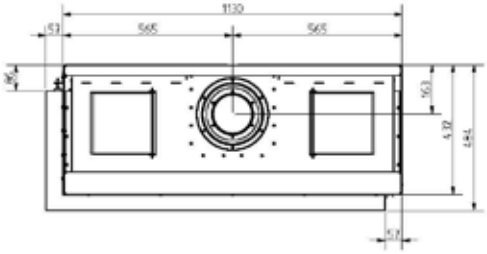

Ekko G U 45

	Цена/€
Каминная топка	**9 320,–**
Набор керамических дров	в комплекте
Монтажная рама 8-сторонняя 76 мм x 6 мм	в комплекте
Внутренняя отделка: чёрная, матовая поверхность	в комплекте
Внутренняя отделка: чёрная, стеклокерамика с зеркальной поверхностью	**310,–**
Светодиодная подсветка „тлеющие угли“	**690,–**

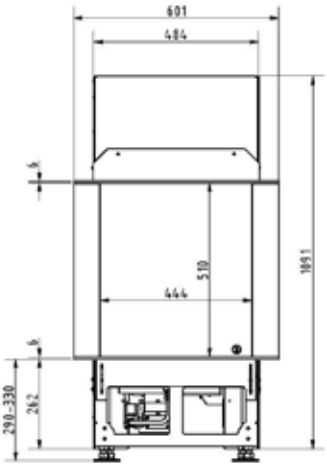

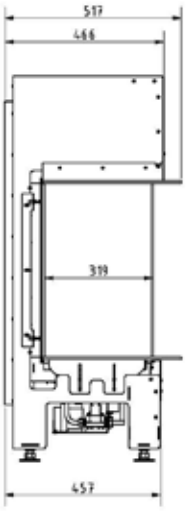

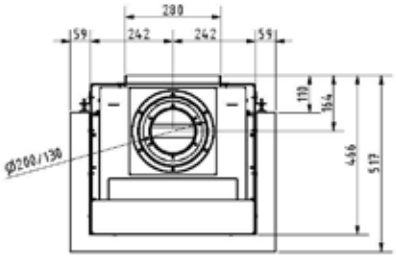

При заказе обязательно указать тип газа - магистральный или баллонный. При подключении к магистральному газу указать также маркировку и давление газа в месте установки камина. Рекомендуемые розничные цены € *(евро). Оплата в рублях по внутреннему курсу компании Шмид профи. Возможны технические изменения.

Schmid
MADE IN GERMANY

Серия газовых топок Ekko U

Ekko G U 45(67)

	Цена/€
Каминная топка	**10 700,–**
Набор керамических дров	в комплекте
Монтажная рама 6-сторонняя 76 мм x 6 мм	в комплекте
Внутренняя отделка: чёрная, матовая поверхность	в комплекте
Внутренняя отделка: чёрная, стеклокерамика с зеркальной поверхностью	**310,–**
Светодиодная подсветка „тлеющие угли“ и подсветка всей внутренней части камина подчёркивающая функцию разделителя пространства	**690,–**

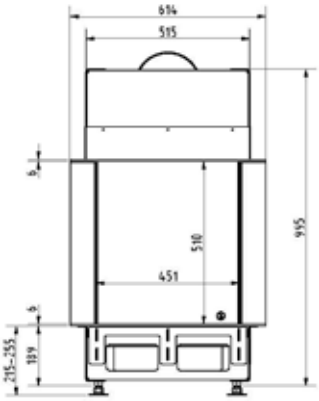

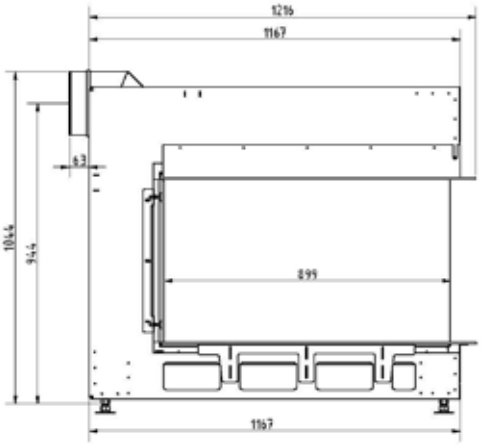

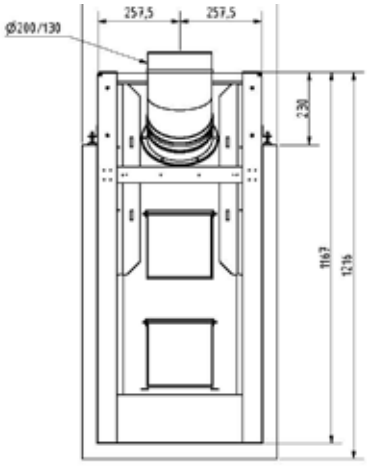

Ekko G U 45(90)

	Цена/€
Каминная топка	**11 010,–**
Набор керамических дров	в комплекте
Монтажная рама 6-сторонняя 76 мм x 6 мм	в комплекте
Внутренняя отделка: чёрная, матовая поверхность	в комплекте
Внутренняя отделка: чёрная, стеклокерамика с зеркальной поверхностью	**310,–**
Светодиодная подсветка „тлеющие угли“ и подсветка всей внутренней части камина подчёркивающая функцию разделителя пространства	**690,–**

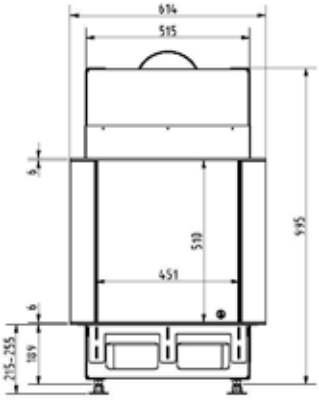

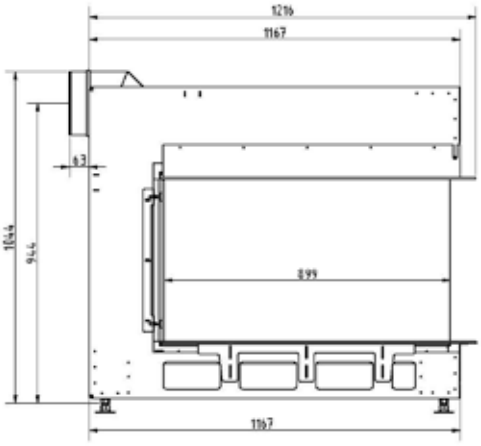

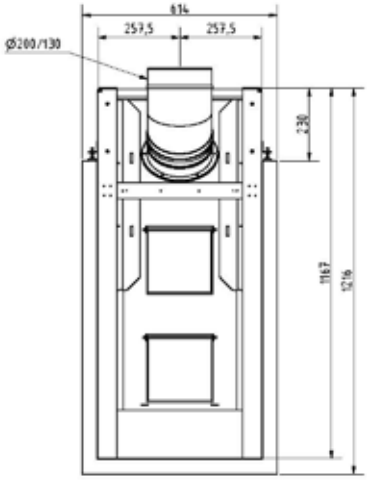

При заказе обязательно указать тип газа - магистральный или баллонный. При подключении к магистральному газу указать также маркировку и давление газа в месте установки камина. Рекомендуемые розничные цены € *(евро). Оплата в рублях по внутреннему курсу компании Шмид профи. Возможны технические изменения.

Ekko G U 67

	Цена/€
Каминная топка	**9 780,–**
Набор керамических дров	в комплекте
Монтажная рама 8-сторонняя 76 мм x 6 мм	в комплекте
Внутренняя отделка: чёрная, матовая поверхность	в комплекте
Внутренняя отделка: чёрная, стеклокерамика с зеркальной поверхностью	**390,–**
Светодиодная подсветка „тлеющие угли“	**690,–**

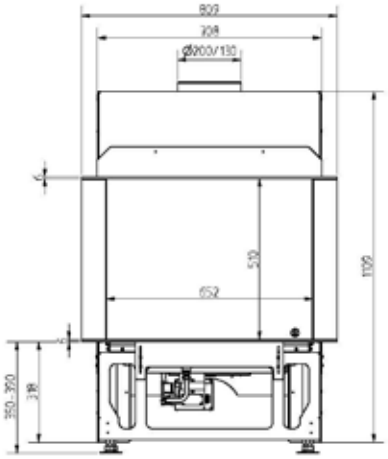

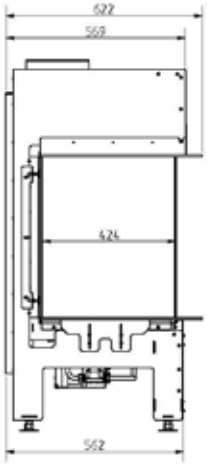

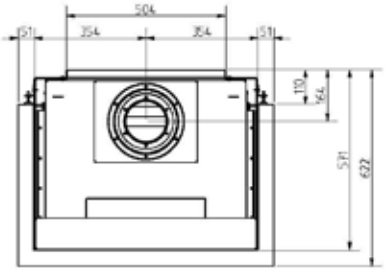

Ekko G U 100

	Цена/€
Каминная топка	**10 240,–**
Набор керамических дров	в комплекте
Монтажная рама 8-сторонняя 76 мм x 6 мм	в комплекте
Внутренняя отделка: чёрная, матовая поверхность	в комплекте
Внутренняя отделка: чёрная, стеклокерамика с зеркальной поверхностью	**460,–**
Светодиодная подсветка „тлеющие угли“	**690,–**

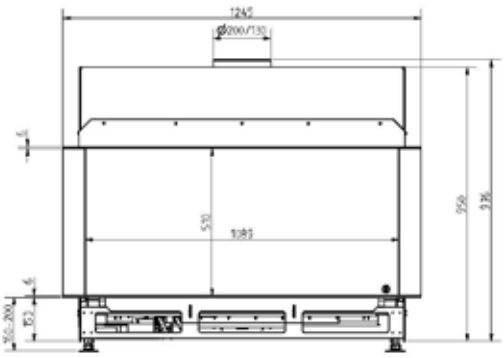

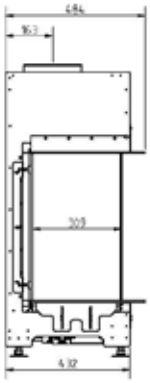

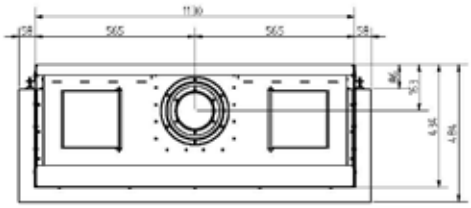

При заказе обязательно указать тип газа - магистральный или баллонный. При подключении к магистральному газу указать также маркировку и давление газа в месте установки камина. Рекомендуемые розничные цены € *(евро). Оплата в рублях по внутреннему курсу компании Шмид профи. Возможны технические изменения.

Schmid
MADE IN GERMANY

Технические характеристики каминных топок Schmid

Технические данные

		Lina G 67	Lina G 73	Lina G 87	Lina G TV 87	Lina G 100	Ekko G L R 45	Ekko G L R 67	Ekko G L R 100	Ekko G U 45	Ekko G U 67	Ekko G U 100
Диапазон мощности	кВт	3,7-9,2	2,8-7,8	2,8-8,1	1,8-9,8	4,9-9,9	2,0-8,2	3,7-9,2	4,9-9,9	2,0-8,2	3,7-9,2	4,9-9,9
Диаметр отводящего патрубка	мм	Ø 130 / 200	Ø 130 / 200	Ø 130 / 200	Ø 130 / 200	Ø 130 / 200	Ø 130 / 200	Ø 130 / 200	Ø 130 / 200	Ø 130 / 200	Ø 130 / 200	Ø 130 / 200
Декор топки		Керамич. дрова	Керамич. дрова	Керамич. дрова	Керамич. дрова	Керамич. дрова	Керамич. дрова	Керамич. дрова	Керамич. дрова	Керамич. дрова	Керамич. дрова	Керамич. дрова
Масса	кг	195	190	205	235	235	145	190	235	140	180	220
Класс энерго-эффективности		A	A	A	A	A	A	A	A	A	A	A
Ширина	мм	708	855	1045	1184	1130	484	708	1130	484	708	1130
Высота	мм	1109	1080	1150	995	950	1091	1109	950	1091	1109	950
Глубина	мм	571	440	450	515	432	517	622	484	517	622	484
Стекло, ширина	мм	587	730	870	867	1005	433	620	1047	444	652	1089
Стекло, высота	мм	510	630	700	510	475	510	510	510	510	510	510
Стекло, глубина	мм	–	–	–	–	–	319	424	309	319	424	309
Высота подиума, мин.	мм	318	143	143	189	153	262	318	153	262	318	153
Регулируемая высота подиума	мм	350-390	170-210	170-210	215-255	160-200	290-330	350-390	160-200	290-330	350-390	160-200

Darco — качество в лучших традициях

Отличное качество и приемлемая цена — именно так можно в нескольких словах охарактеризовать продукцию польской компании **Darco**, которую на российском рынке, сегодня, представляет **Шмид Профи**.

Семейное предприятие **Darco** было создано в 1992 году. Тогда это был небольшой завод по производству элементов кровли и водостоков. С момента своего основания компания накапливала опыт и передавала из поколения в поколение традиции производства деталей из листового металла. С 2001 года **Darco** начинает уделять всё больше внимания рынку каминного оборудования, делает крупные инвестиции в станки и производство, реализовывает систему менеджмента качества EN ISO 9001: 2000, разрабатывает и внедряет инновационные решения и регистрирует множество патентов на продукцию, предназначенную для строительства и монтажа каминов.

На сегодняшний день фабрика **Darco** является одной из крупнейших европейских компаний с очень высокотехнологичным, практически полностью роботизированным производством, а также с огромным ассортиментом продукции для рынка печей и каминов. Существенная часть всей производимой продукции экспортируется в Западную Европу, где её под своими брендами предлагают многие компании. Один лишь факт, что в Германии более чем в половине монтируемых каминов и печей для подключения к дымоходам используются трубы завода **Darco**, говорит о высоком качестве и надёжности данной продукции.

Компания **Darco** предлагает, кроме прочего, самый широкий и полный ассортимент комплектующих для строительства недорогих и эффективных систем распределения горячего конвекционного воздуха из камина. Благодаря превосходному качеству, чётким линиям и минимализму в дизайне конвекционных решеток, эта продукция быстро завоевала популярность на европейском рынке.

Дымососы **Darco** завоевали огромную популярность среди российских представителей каминного бизнеса сразу после первой презентации весной 2015 года в Москве. Их успех был обусловлен надёжностью и простотой конструкции в сочетании с привлекательной оптовой ценой.

Принцип работы дымососов **Darco** очень надёжен: вентилятор, находящийся вне потока газов продуктов сгорания, с большой скоростью засасывает холодный воздух. Создаваемый Электромотором воздушный вихрь в канале дымососа увеличивает силу тяги в самом дымоходе. Благодаря тому, что мотор находится вне потока газов продуктов сгорания, создается множество преимуществ:

- сечение дымохода не уменьшается и в дымоходе, при оптимальных погодных условиях, может создаваться естественная сила тяги;
- при отключении электричества можно продолжать пользоваться камином (или печью), так как сечение дымохода не перекрыто вентилятором;
- дымоход может прочищаться без демонтажа дымососа;
- за счёт отсутствия прямого воздействия продуктов сгорания на вентилятор, его электродвигатель имеет более длительный эксплуатационный срок службы.

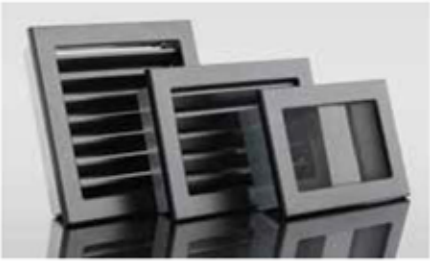

Компания **Шмид Профи** стала эксклюзивым поставщиком продукции **Darco** на российский рынок и, благодаря закупке товара непосредственно у производителя, может предложить приемлемые российские розничные цены на всю продукцию компании **Darco**. Теперь стильные конвекционные решётки, дымососы, высококачественные трубы для подключения к дымоходу, вентиляторы и аксессуары для разводки конвекционного воздуха будут доступны и российским покупателям.

Рис.	Артикул	Диаметр и цена	
		Ø150	Ø200
1	GCK...-CH Дымосос для керамических дымоходов Нержавейка	741	820
2	GCK...-CH-B-K Дымосос для стальных дымоходов Нержавейка	789	867
1	GCK...-CH -ML Дымосос для керамических дымоходов Окрашенная нержавейка	836	938
2	GCK...-CH-B-K -ML Дымосос для стальных дымоходов Окрашенная нержавейка	883	986

ML- корпус из нержавеющей стали окрашенный в чёрный цвет

	Технические данные	Диаметр	
		Ø 150	Ø 200
1	Макс. сила тяги [Па]	42 Па	29 Па
2	Макс. производительность [м³/ч]	300	450
3	Напряжение [Вольт/Hz]	230/50	230/50
4	Мощность вентилятора [Вт]	94	141
5	Степень защиты	IP34	IP34
6	Интервал рабочей температуры [°C]	-30 ÷ 65	-30 ÷ 65
7	Макс. допустимая темп. газов [°C]	400	400
8	Материал: нержавеющая сталь 1.4301	√	√

ДЫМОСОС ДЛЯ КЕРАМИЧЕСКИХ ДЫМОХОДОВ (крепится на плиту)

GCK...-CH

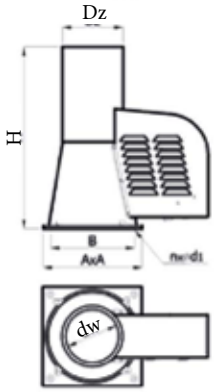

Цвет: чёрный или нержавейка

ДЫМОСОС ДЛЯ СТАЛЬНЫХ ДЫМОХОДОВ (крепится на трубу)

GCK...-CH-B-K

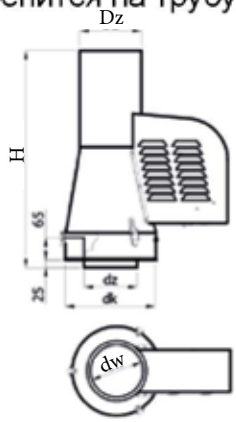

Цвет: чёрный или нержавейка

Ø 150	Размер (мм)								Вес (кг)
	dw	dz	H	dk	A	B	Dz	d1	CH
GCK...-CH	147.0	-	518	-	282	240	173	6.2	7.80
GCK...-CH-B-K	-	149	607	253.3	-	-	173	-	8.00

Ø 200	Размер (мм)								Вес (кг)
	dw	dz	H	dk	A	B	Dz	d1	CH
GCK...-CH	197.0	-	598	-	342	290	230	6.2	10.00
GCK...-CH-B-K	-	199	686	303	-	-	230	-	10.40

ЗОНТИК ДЛЯ ДЫМОСОСА

Рис.	Артикул	Диаметр и цена	
		Ø150	Ø200
1	DA-GCK...CH Нержавейка	197	276
2	DA-GCK...CH-ML Окрашенная нержавейка	299	363

Цвет: чёрный или нержавейка

АДАПТЕР ДЛЯ УСТАНОВКИ ДЫМОСОСА ИЛИ МЕХАНИЧЕСКОГО УСИЛИТЕЛЯ СИЛЫ ТЯГИ

Артикул	Диаметр [мм] и цена					
PRT.../...CH/0,35-ZTD-GCK	Ø150/130	Ø150/150	Ø150/160	Ø200/180	Ø200/200	Ø200/250
	282	249	270	346	303	378

АДАПТЕР ДЛЯ УСТАНОВКИ ДЫМОСОСА НА КЕРАМИЧЕСКИЕ/КИРПИЧНЫЕ ДЫМОХОДЫ

Артикул	Диаметр [мм] и цена	
PRTD.../...CH-GCK	Ø150	Ø200
	376	414

МЕХАНИЧЕСКИЙ УСИЛИТЕЛЬ СИЛЫ ТЯГИ
(крепится на плиту или адаптер)

Артикул	Диаметр [мм] и цена			
RO...CH-DR	Ø150	Ø200	Ø250	Ø300
	205	237	260	307

МЕХАНИЧЕСКИЙ УСИЛИТЕЛЬ СИЛЫ ТЯГИ
(крепится на трубу)

Артикул	Диаметр [мм] и цена				
RO...CH-DR-B-K-U	Ø150	Ø180	Ø200	Ø250	Ø300
	222	262	262	296	342

РЕГУЛЯТОР ОБОРОТОВ ДВИГАТЕЛЯ ДЫМОСОСА И ВЕНТИЛЯТОРА КОНВЕКЦИОННОГО ВОЗДУХА

Рис.	Артикул	Модель	Цена
1	Motor controller	RO-N	114
2	Motor controller	RO200	59

Рис.1

Модель RO-N
для настенного монтажа

Рис.2

Модель RO200
для монтажа в стене

РЕДУКТОР СИЛЫ ТЯГИ, ДЛЯ МОНТАЖА В Т-ОБРАЗНУЮ ТРУБУ

Артикул	Диаметр [мм]	Цена
RCO-CH	Ø 150	89

РЕДУКТОР СИЛЫ ТЯГИ, С ХОМУТОМ ДЛЯ КРЕПЛЕНИЯ НА ТРУБАХ С ДИАМЕТРОМ ОТ 120 ММ ДО 200 ММ

Артикул	Диаметр [мм] и цена ø120 - ø200
RCR-CH	120

Нержавеющая сталь 1.4301

Трубы, переходники и шиберные заслонки

ПРЯМАЯ ТРУБА

Длина(мм)	Артикул	Диаметр [мм] и цена					
		Ø 120	Ø 130	Ø 150	Ø 180	Ø 200	Ø 250
1000	RP.../1000-CZ2	34	36	41	47	53	64
500	RP.../500-CZ2	24	26	28	31	35	45
250	RP.../250-CZ2	15	18	20	22	26	32

ТУРБОКОНВЕКТОР

Артикул	Диаметр [мм] и цена							
	Ø120	Ø130	Ø150	Ø160	Ø180	Ø200	Ø220	Ø250
RPZ.../500-CZ2	49	54	57	59	62	68	76	86
RPZ.../1000-CZ2	97	107	115	118	125	135	152	173

Длина 500 мм или 1000 мм.

СОЕДИНИТЕЛИ ТРУБ Y-SHAPED TEE

Рис.1

Рис.2

Артикул	Диаметр [мм] и цена			
	Ø150	Ø160	Ø180	Ø200
Y.../120-CZ2-G	118	122	124	128
Y.../120-CZ2-D	118	122	124	128

ДВОЙНАЯ ШИБЕРНАЯ ЗАСЛОНКА

Артикул	Диаметр [мм] и цена	
	Ø 180	Ø 200
TRM.../90-CZ2	199	209

ПЕРЕХОДНИК

DN2

DN1

DN2

DN1

Артикул		Диаметр DN2 [мм] и цена		
		Ø 180	Ø 200	Ø 250
RD.../...-CZ2/...-... DN1	Ø 150	23	24	-
	Ø 180	-	24	-
	Ø 200	24	-	-
	Ø 250	-	33	-
	Ø 300	-	-	55

СОЕДИНИТЕЛИ ТРУБ С ОДИНАКОВЫМ ДИАМЕТРОМ

Артикул	Диаметр [мм] и цена							
	Ø120	Ø130	Ø150	Ø160	Ø180	Ø200	Ø220	Ø250
ZM...-CZ2	18	18	19	20	21	23	25	26
ZZ...-CZ2	18	18	19	20	21	23	25	26

ПОВОРОТНОЕ КОЛЕНО 0-90 ГРАДУСОВ, С РЕВИЗИОННЫМ ЛЮКОМ

Артикул	Диаметр DN2 [мм] и цена					
	Ø 120	Ø 130	Ø 150	Ø 180	Ø 200	Ø 250
KNSR.../90-CZ2	38	39	41	42	46	63

ПОВОРОТНОЕ КОЛЕНО ИЗ 4-Х ЭЛЕМЕНТОВ С РЕВИЗИОННЫМ ЛЮКОМ

Артикул	Диаметр DN2 [мм] и цена					
	Ø 120	Ø 130	Ø 150	Ø 180	Ø 200	Ø 250
KNSR.../UNI-CZ2	50	52	54	55	61	80

ТРУБА ДЛЯ КАМИНА-ПЕЧИ С РЕВИЗИОННЫМ ЛЮКОМ И ШИБЕРОМ

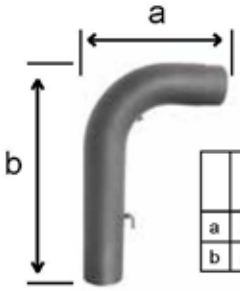

Рис.1

	Размер		
	ø 120	ø 130	ø 150
a	398 мм	420 мм	460 мм
b	658 мм	640 мм	668 мм

ТРУБА ДЛЯ КАМИНА-ПЕЧИ С РЕВИЗИОННЫМ ЛЮКОМ И ШИБЕРОМ

(короткая горизонтальная часть)

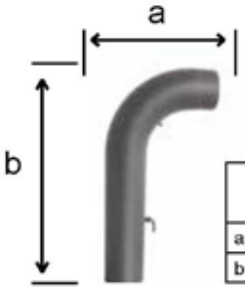

Рис.2

	Размер		
	ø 120	ø 130	ø 150
a	318 мм	340 мм	380 мм
b	658 мм	640 мм	668 мм

Рис.	Артикул	Диаметр [мм] и цена		
		ø 120	ø 130	ø 150
1	KGSR.../90-CZ2/W	108	112	114
2	KGSR.../90-CZ2/WK	108	112	114

КОЛЕНО ДЛЯ КАМИНА-ПЕЧИ

Рис.1

Рис.2

КОЛЕНО ДЛЯ КАМИНА-ПЕЧИ С РЕВИЗИОННЫМ ЛЮКОМ

Рис.	Артикул	Диаметр [мм] и цена		
		ø 120	ø 130	ø 150
1	KG.../90-CZ2/N	76	79	82
2	KGR.../90-CZ2/N	76	79	82

ТРУБА С ШИБЕРОМ

Артикул	Диаметр [мм] и цена					
	ø 120	ø 130	ø 150	ø 180	ø 200	ø 250
SZK...-CZ2	32	34	36	39	42	49

Длина ручки шибер L (рис 2): Ø 180 - 690 мм
Ø 200 - 710 мм
Ø 250 - 760 мм

В моделе для Ø120 - Ø150 установлена короткая ручка шибера (см. рис.1)

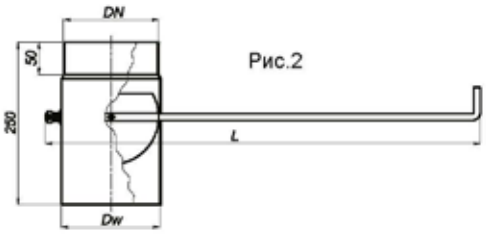

Рис.2

Рис.1

НАСТЕННАЯ РОЗЕТКА

Рис.	Артикул	Диаметр [мм] и цена							
		ø 120	ø 130	ø 150	ø 160	ø 180	ø 200	ø 220	ø 250
1	ROZ...-CZ	5	5	6	6	7	8	9	9

DARCO®

Аксессуары для разводки конвекционного воздуха и для подачи воздуха на горение

СОЕДИНИТЕЛЬ ДЛЯ ГОФРИРОВАННОЙ ТРУБЫ

Артикул	Диаметр [мм] и цена Ø150
ZWS...-OC	3

OC - оцинкованная сталь

ПЕРЕХОДНИК

Артикул	Диаметр [мм] и цена Ø150 -> Ø125
RDS150/125-OC	9

OC - оцинкованная сталь

НАСТЕННЫЕ РОЗЕТКИ

Артикул	Диаметр [мм] и цена Ø150
ROZ...-CH	12

CH - нержавеющая сталь

ALUMINUM „SPIRO"- МОДЕЛЬ PIPES

Артикул	Диаметр [мм] и цена Ø150
RESF...-AL	17

Цена за 1 трубу (3 метра), сжатую в упаковке до 1 метра. Гофрированная труба выдерживающая максимальную рабочую температуру в 200 °C.

ИЗОЛЯЦИЯ ДЛЯ ГОФРИРОВАННОЙ ТРУБЫ

Артикул	Диаметр [мм] и цена Ø150
RESD...-5-AL	71

Длина 5 метров ската в упаковке до 0,8 м.
Выдерживает макс. рабочую температуру в 250 °C.

КРЕПЛЕНИЯ И ЗАЖИМЫ ДЛЯ ГОФРИРОВАННЫХ ТРУБ

UMS

OPS

Артикул	Диаметр [мм] и цена Ø150
OPS...-CH	2
UMS...	4

CH - нержавеющая сталь

КРЕПЛЕНИЯ К СТЕНЕ ИЛИ К ПОТОЛКУ

для Ø<180

Артикул	Диаметр [мм] и цена Ø150
UMO...-CH	10

CH - Нержавеющая сталь

ВЫСОКОТЕМПЕРАТУРНАЯ АЛЮМИНЕВАЯ, КЛЕЙКАЯ ЛЕНТА

Артикул	Длина [м] и цена 10
TA50x.../150°C	12
TA50x.../350°C	15

Аксессуары для шиберной заслонки и для разводки конвекционного воздуха

РУЧКИ ДЛЯ ШИБЕРНЫХ ЗАСЛОНОК

Рис	Артикул	Цена
1	SZKZ-REG	57
1	SZKZ-REG-ML-...	68
2	SZKZ-REG-OK-ML...	64
3	SZKZ-REG-KW-ML-...	68

ML- окрашен
...CZ- в чёрный цвет
...B- в белый цвет

Рис.1

с фиксатором, нержавеющая сталь

Рис.2

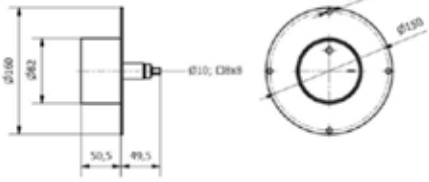

для монтажа заподлицо со стеной

Рис.3

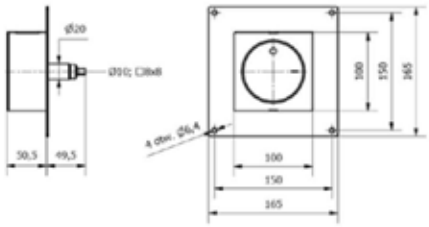

ГИБКОЕ СОЕДИНЕНИЕ РУЧКИ И ШИБЕРНОЙ ЗАСЛОНКИ.
Длина 345 мм. Диаметр 8 мм

ЖЁСТКОЕ СОЕДИНЕНИЕ РУЧКИ И ШИБЕРНОЙ ЗАСЛОНКИ.
Диаметр 10 мм.

Рис.	Артикул	Цена
1	SZKZ-REG-WG	31
2	SZKZ-REG-PW600	21
3	SZKZ-REG-WGSZ	47
4	SZKZ-REG-PGK	22
5	SZKZ-REG-PGO	23

Рис.1

Рис.4

Кардан для квадратного соединения 8x8 [мм]

Рис.2 Длина 628 мм

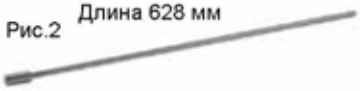

Длина 500 мм

Рис.3

Рис.5

Кардан для круглого соединения Ø8 ÷ Ø10

ВЕНТИЛЯТОР ДЛЯ РАЗВОДКИ КОНВЕКЦИОННОГО ВОЗДУХА

Артикул	Размер мм	Мощность СВТ W	Производительность м³/ч	Напряжение Вольт/Hz	Макс. допустимая температура °C	Диаметр патрубков Ø	Цена EUR
AN2	307x303x302	80	600	230/50	max. 150	150	376

Вентилятор предназначен для разводки конвекционного воздуха имеющего максимальную температуру 150 °C

DARCO®

Аксессуары для разводки конвекционного воздуха и для подачи воздуха на горение

ТРОЙНИК ДЛЯ ГОФРИРОВАННЫХ ТРУБ

Артикул	Диаметр [мм] и цена
	Ø150
YS.../120-OC	12

КОЛЕНО ДЛЯ ГОФРИРОВАННЫХ ТРУБ

Артикул	Диаметр [мм] и цена
	Ø150
KNS.../90-OC	10

OC - оцинкованная сталь

ДРОССЕЛЬНАЯ ЗАСЛОНКА ДЛЯ ПОДАЧИ ВОЗДУХА НА ГОРЕНИЕ С СИЛИКОНОВЫМ УПЛОТНИТЕЛЕМ

Артикул	Диаметр [мм] и цена	
	Ø125	Ø150
PJSS.../C-OC-SILIKON	47	50

НАРУЖНЫЙ ВОЗДУХОЗАБОРНИК С ФИЛЬТРОМ

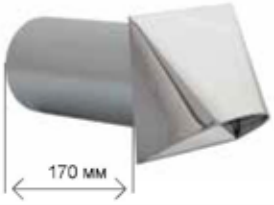

Артикул	Диаметр [мм] и цена
	Ø150
CZNP150-...CH	21

CH - нержавеющая сталь

НАРУЖНЫЙ ВОЗДУХОЗАБОРНИК С РЕШЁТКОЙ И НАГРЕВАТЕЛЬНЫМ ЭЛЕМЕНТОМ

Артикул	Длина канала (мм)	Открывается часть (см²)	Макс. потребление тока	Макс. производительность	Цена
ZNK150-CC/OS/N-ML- (B/CZ)	350 ÷ 580	177	365W	140 m³/h	430

Воздух, поступающий на горение снаружи, проходит через воздухозаборник с нагревательным элементом и нагревается до 20 – 25 °C прежде, чем достичь каминной топки. Это полностью решает проблемы с попаданием холодного уличного воздуха в воздушный канал и возникновением по этой причине конденсата в канале. Предварительно нагретый воздух создает идеальные условия для горения дров: температура в топке повышается, выделяемые древесиной газы полностью прогорают, стекло каминной топки остается чистым более длительное время.
Принцип работы — полностью автоматический, при понижении уличной температуры ниже 7 °C включается нагревательный элемент, который подогревает уличный воздух в канале до 20 – 25 °C. Этот элемент работает только тогда, когда горит огонь в камине, он автоматически включается и выключается при открытии и закрытии дроссельной заслонки для подачи воздуха на горение. Воздухозаборник очень легко монтируется в стене, длину канала можно телескопически изменять от 350 до 580 мм.

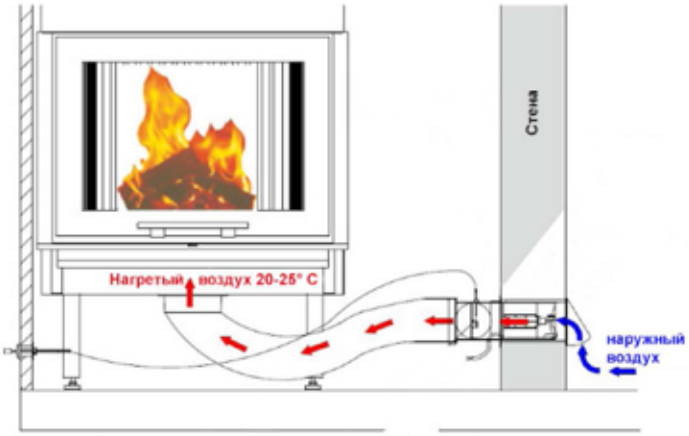

ШМИD COMPETENCE IN FIRE

ТРУБА КОАКСИАЛЬНАЯ

Артикул	Размер	Цена
RPD 130/200/1,0-SGSP	Ø130/200mm, L=1,0m	110
RPD 130/200/0,5-SGSP	Ø130/200mm, L=0,5m	72
RPD 130/200/0,25-SGSP	Ø130/200mm, L=0,25m	53

ТРУБА КОАКСИАЛЬНАЯ, С РЕВИЗИЕЙ

Артикул	Размер	Цена
RPDR 130/200/0,25-SGSP	Ø130/200mm, L=0,25m	93

ТЕЛЕСКОПИЧЕСКАЯ КОАКСИАЛЬНАЯ ТРУБА

Артикул	Размер	Цена
RTD 130/200/2x0,5-SGSP	L= 2x500m, Ø130/200mm	183
RTD 130/200/2x0,25-SGSP	L =2x250m, Ø130/200mm	143

КОЛЕНО КОАКСИАЛЬНОЕ

Рис.	Артикул	Размер	Цена
1	KSD 130/200/90-SGSP	90 град. Ø130/200мм	86
2	KSD 130/200/45-SGSP	45 град. Ø130/200мм	63
	KSD 130/200/30-SGSP	30 град. Ø130/200мм	63

КОЛЕНО КОАКСИАЛЬНОЕ С РЕВИЗИЕЙ

Артикул	Размер	Цена
Колено коаксиальное с ревизией KSDR 130/200/90-SGSP	90 град. Ø130/200мм	124

ГОРИЗОНТАЛЬНЫЙ ТЕРМИНАЛ ПОДКЛЮЧЕНИЯ

Артикул	Диаметр [мм] и цена
	Ø130/200
WB.../....POZIOM-III-SGSP	168

ВЕРТИКАЛЬНЫЙ ТЕРМИНАЛ ПОДКЛЮЧЕНИЯ

Артикул	Диаметр [мм] и цена
	Ø130/200
WGD.../....PION-SGSP	152

DARCO®

Коаксиальные трубы

ТРУБА КОАКСИАЛЬНАЯ С ВЫХОДОМ ДЛЯ ИЗМЕРЕНИЯ

Артикул	Размер	Цена
ROPD 130/200-SGSP	Ø130/200mm	140

ТРОЙНИК КОАКСИАЛЬНЫЙ

Артикул	Размер	Цена
TRD 130/200-SGSP	Ø130-200mm	96

ЗАГЛУШКА ТРОЙНИКА КОАКСИАЛЬНАЯ

Артикул	Размер	Цена
ZTD 130/200-SGSP	Ø130-200mm	23

ПРОМЕЖУТОЧНЫЙ ОПОРНЫЙ ЭЛЕМЕНТ

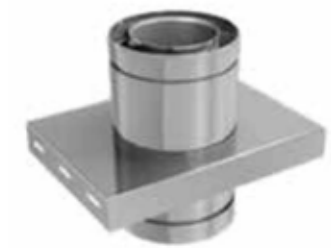

Артикул	Размер	Цена
PPD 130/200-SGSP	Ø130-200mm	86

ОПОРНАЯ КОНСОЛЬ (2 шт.)

Артикул	Размер	Цена
KWD 130/200-SGSP	Ø130-200mm	94

ПРОХОД ЧЕРЕЗ КРЫШУ КОАКСИАЛЬНЫЙ

Артикул	Диаметр [мм] и цена
	Ø130/200
PDK.../35-X (20°-35°)	130
PDK.../50-X (35°-50°)	153

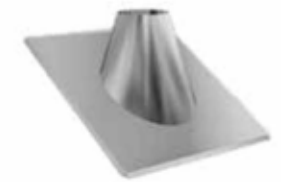

КОНУС

Артикул	Диаметр [мм] и цена
	Ø130/200
KPD...-X	18

КРЕПЛЕНИЕ К ПЕРЕКРЫТИЯМ

Артикул	Диаметр [мм] и цена
	Ø130/200
OMD-III-...-OC	40

МОНТАЖНЫЙ КРОНШТЕЙН

Рис.	Артикул	Диаметр [мм] и цена
		Ø200
1	OMD-II...-X/5-15	48
2	OMD-II...-X/5-8	46

ХОМУТ И УСИЛЕННЫЙ ХОМУТ

Артикул	Диаметр [мм] и цена
	Ø130/200
OPII...-SGSP	15

ДЕКОРАТИВНАЯ ПЛАСТИНА

Рис.	Артикул	Диаметр [мм] и цена
		Ø130/200
1	PL...-OC	7
2	PL/O...-OC	17

Конвекционные решётки VENTLAB

Конвекционные решетки могут как украсить, так и испортить внешний вид всего камина. Поэтому вполне объяснимо стремление и желание каждого архитектора установить именно такие решетки, которые органично дополнят дизайн отопительного прибора.

Еще несколько лет назад в Германии для того, чтобы удовлетворить это желание, проектировщики проводили огромное количество времени с клиентами, листая каталоги, примеряя дизайн и цвет решеток к будущему камину. Но так как немцы народ экономный, то все проектировщики, посматривая на часы, понимали, что временные затраты на длительный подбор «самых подходящих» решеток совершенно несопоставимы по стоимости с ценой самих решеток и с той прибылью, которую можно получить при их продаже. Поэтому очень быстро возникла потребность в конвекционных решетках, универсально вписывающихся в конвекционный

короб камина, малозаметных и функциональных. И решение этой проблемы было представленно компанией VENTLAB, одним из крупнейших поставщиков конвекционных решеток на немецком рынке. Модельный ряд решеток, которые производит VENTLAB нельзя назвать маленьким, но он дает возможность сосредоточиться на цвете (черный или белый) и форме (прямоугольные или длинные горизонтальные). Прямоугольные решетки могут быть с сеткой или жалюзи (регулируемыми или нерегулируемыми). Все это дает возможность проектировщику сэкономить время, без участия клиента приняв решение о том, какие решетки будут установлены, и сконцентрировать свои силы на решении более важных вопросов проектировки и монтажа камина.

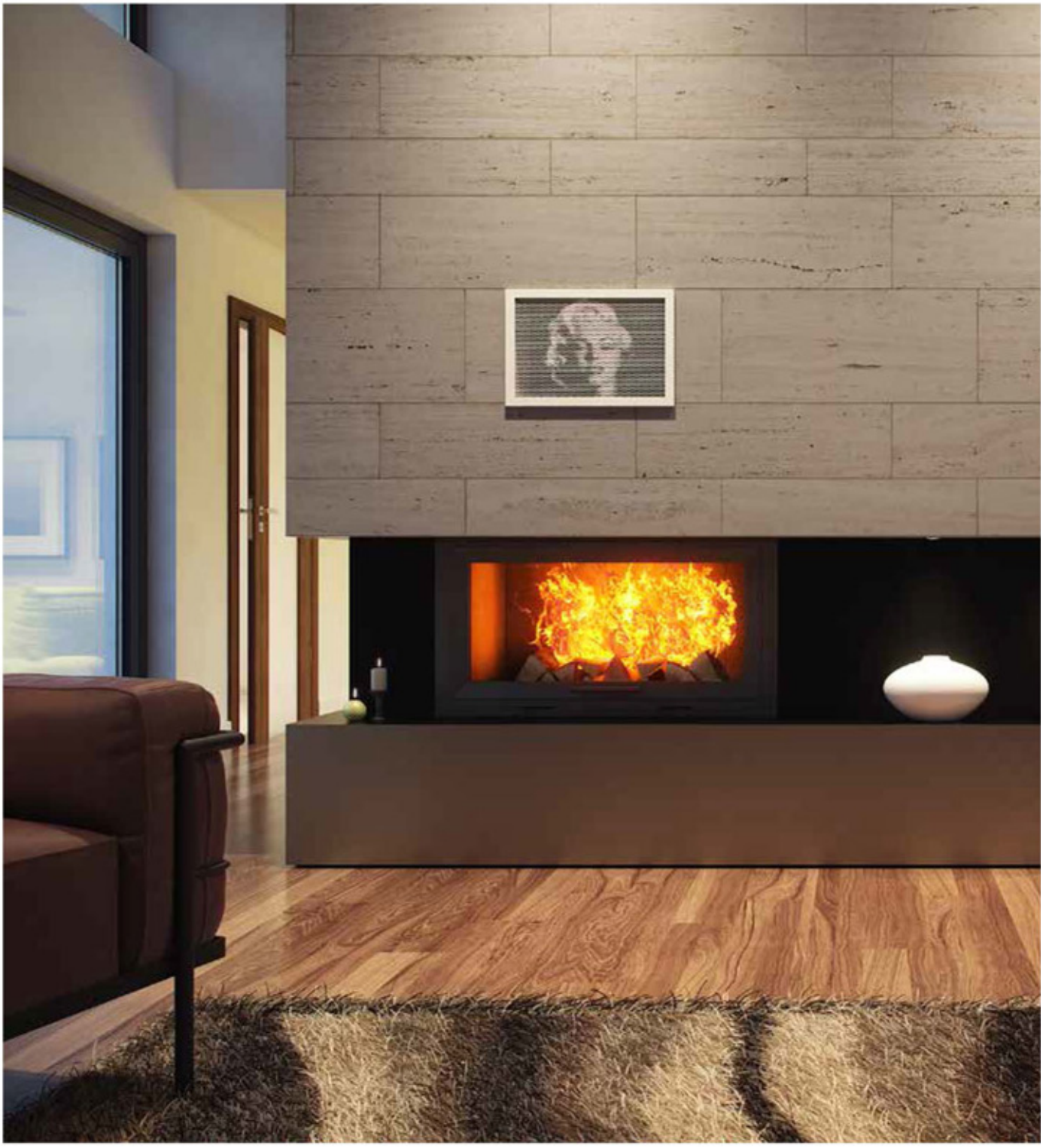

РЕШЁТКИ С РЕГУЛИРУЕМЫМИ ЖАЛЮЗИ

Модель	Размеры								Цена
	Внешний размер [мм]	Открытая часть [см²]	Az	Bz	Cz	Dz	Ez	Fz	
KRVZ325x195-ML. ...	325x195	395	325	195	157	243	303	168	56
KRVZ220x220-ML. ...	220x220	285	220	220	182	132	198	193	52
KRVZ450x220-ML. ...	450x220	674	450	220	182	368	428	193	74

Цвет чёрный или белый.

РЕШЁТКИ С НЕРЕГУЛИРУЕМЫМИ ЖАЛЮЗИ

	Модель	Размеры								Цена
		Внешний размер [мм]	Открытая часть [см²]	Az	Bz	Cz	Dz	Ez	Fz	
1	KRVZS200x145-ML. ...	200x145	140	200	145	107	118	178	118	29
2	KRVZS325x195-ML. ...	325x195	395	325	195	157	243	303	168	49
3	KRVZS220x220-ML. ...	220x220	285	220	220	182	132	198	193	46
4	KRVZS450x220-ML. ...	450x220	674	450	220	182	368	428	193	67

Цвет чёрный или белый.

РЕШЁТКИ С СЕТКОЙ

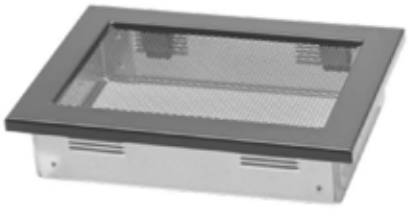

	Модель	Размеры								Цена
		Внешний размер [мм]	Открытая часть [см²]	Az	Bz	Cz	Dz	Ez	Fz	
1	KRVSM325x195-ML. ...	325x195	395	325	195	157	243	303	168	29
2	KRVSM220x220-ML. ...	220x220	285	220	220	182	132	198	193	28
3	KRVSM450x220-ML. ...	450x220	674	450	220	182	368	428	193	41

Цвет чёрный или белый.

РЕШЁТКА С МОНТАЖНОЙ РАМКОЙ

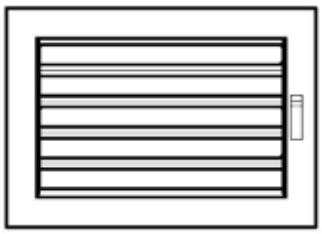

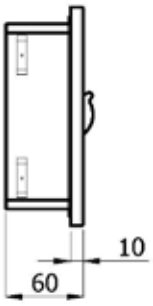

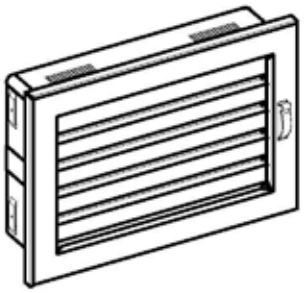

ЛИЦЕВАЯ СТОРОНА РЕШЁТКИ

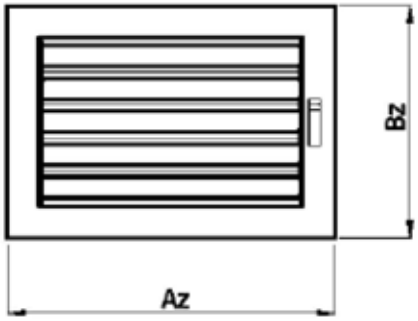

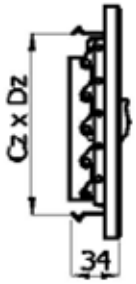

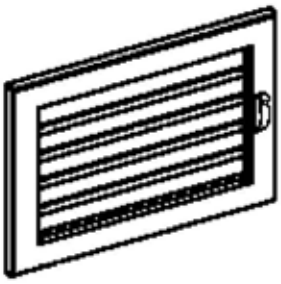

МОНТАЖНАЯ РАМКА

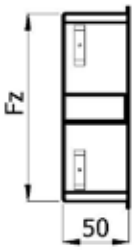

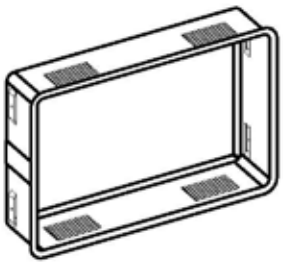

РЕШЕТКА МОДЕЛЬ INVI

№	Артикул	Размер	Открытая часть (см²)	Цена
1	KRVIN220x145-ML...	218x143	97	31
2	KRVIN305x170-ML...	303x168	168	39
3	KRVIN200x195-ML...	198x193	122	37
4	KRVIN430x215-ML...	428x213	324	58

Цвет чёрный или белый

РЕШЕТКА МОДЕЛЬ LOFT

№	Артикул	Размер	Цена
			Сталь (ML)
1	KRR350x60-ML...	350x60	57
2	KRR650x60-ML...	650x60	95
3	KRR1000x60-ML...	1000x60	127
4	KRR350x100-ML...	350x100	76
5	KRR650x100-ML...	650x100	120
6	KRR1000x100-ML...	1000x100	165

Цвет чёрный или белый

ЗАДНИЙ ЭКРАН ДЛЯ РЕШЁТОК LOFT

№	Артикул	Размер	Цена
1	MKRR350x60-ML.CZ	350x60	15
2	MKRR650x60-ML.CZ	650x60	23
3	MKRR1000x60-ML.CZ	1000x60	30
4	MKRR350x100-ML.CZ	350x100	14
5	MKRR650x100-ML.CZ	650x100	21
6	MKRR1000x100-ML.CZ	1000x100	28

Цвет чёрный

АДАПТЕР ПОДКЛЮЧЕНИЯ ВОЗДУХОВОДА / ГОФРИРОВАННОЙ ТРУБЫ

	Модель	Размеры				Цена
		Внешний размер [мм]	A [мм]	B [мм]	Диаметр [mm]	
1	KDPKRV325x195/...-ML.CZ	325x195	305	170	100-150	16
2	KDPKRV220x220/...-ML.CZ	220x220	200	195	100-180	12
3	KDPKRV450x220/...-ML.CZ	450x220	430	195	100-180	31

Цвет чёрный.

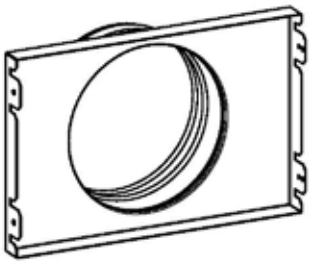

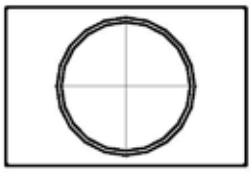

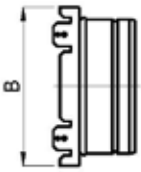

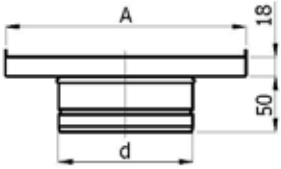

РЕШЁТКА ДЛЯ ВЕРХНЕЙ ЧАСТИ КОНВЕКЦИОННОГО КОРОБА

	Модель	Размеры			Цена*
		Внешний размер [мм]	A [мм]	B [мм]	
1	KRVD450x240-ML. ...	450x240	467	257	80

Цвет чёрный или белый.

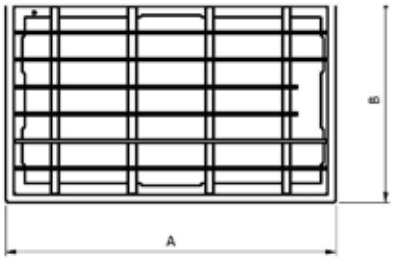

КРЕПЁЖНАЯ РАМКА РЕШЁТКИ ДЛЯ ВЕРХНЕЙ ЧАСТИ КОНВЕКЦИОННОГО КОРОБА

	Модель	Размеры			Цена
		Внешний размер [мм]	C [мм]	D [мм]	
1	KRV-RL450x240-ML. ...	450x240	453	243	39

Цвет чёрный или белый.

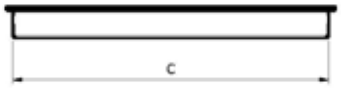

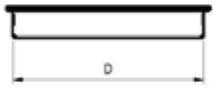

ЗАДНИЙ ЭКРАН ДЛЯ РЕШЁТОК С СЕТКОЙ

	Модель	Размеры	Цена
		Внешний размер [мм]	
1	MKKRV325x190-ML.CZ	325x190	12
2	MKKRV220x220-ML.CZ	220x220	11
3	MKKRV450x220-ML.CZ	450x220	15

благодаря экрану внутреняя часть конвекционного короба становится не просматриваемой

Цвет чёрный.

РЕШЁТКА ПРЯМАЯ БЕЗ МОНТАЖНОЙ РАМКИ

Модель	Внешний размер [мм]	Площадь [см²]	C [мм]	D [мм]	E [мм]	Цена
KRVO-I-900x100-ML...	900x100	515	71	120	865	66

Цвет чёрный или белый.

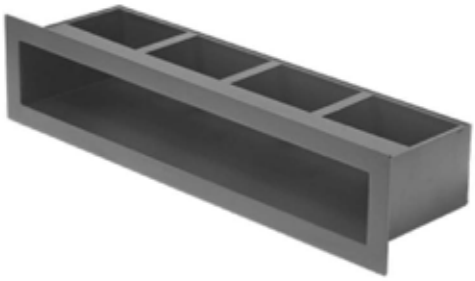

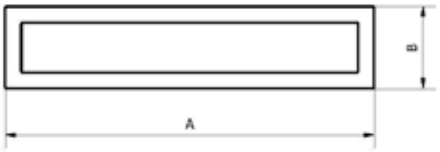

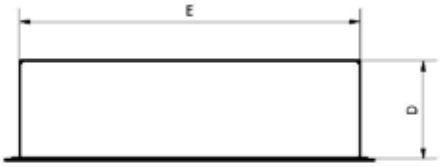

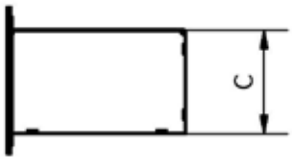

РЕШЁТКА ПРЯМАЯ С МОНТАЖНОЙ РАМКОЙ

Модель	Внешний размер [мм]	Площадь [см²]	C [мм]	D [мм]	E [мм]	Цена
KRVO-I/R-900x100-ML...	900x100	515	71	120	865	75

Цвет чёрный или белый.

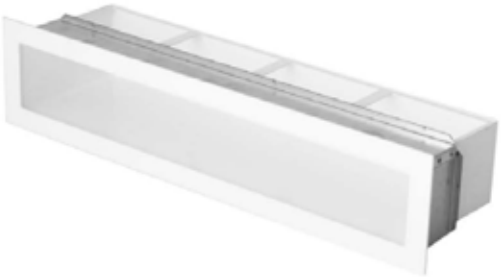

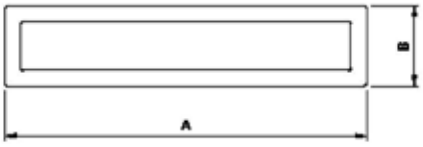

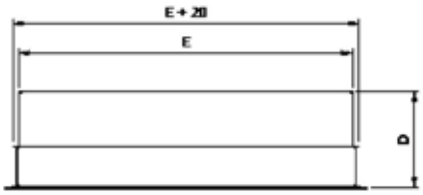

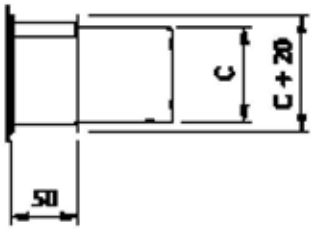

VENTLAB

Вентиляционные / конвекционные решётки

РЕШЁТКА УГЛОВАЯ, РАВНОСТОРОННЯЯ БЕЗ МОНТАЖНОЙ РАМКИ

	Модель	Размеры [мм]	Площадь [см²]	A [мм]	B [мм]	C [мм]	D [мм]	E [мм]	F [мм]	G [мм]	Цена
1	KRVO-L-500x500/100-ML...	500x500 высота 100	495	500	500	68	100	520	520	120	88
2	KRVO-L-700x500/100-L–ML...	700x500 высота 100	626	700	500	68	100	720	520	120	100
3	KRVO-L-500x700/100-P–ML...	500x700 высота 100	626	700	500	38	700	720	520	120	100

Цвет чёрный или белый.

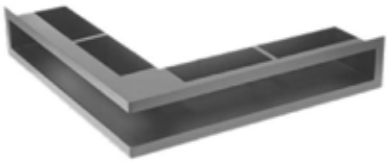

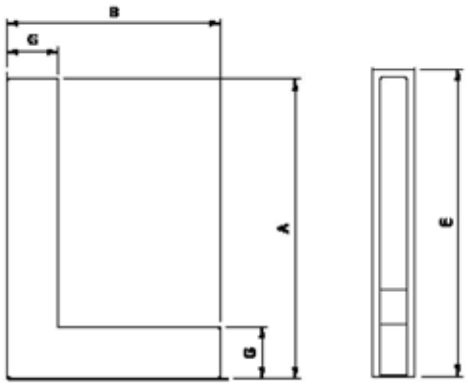

РЕШЁТКА УГЛОВАЯ, НЕРАВНОСТОРОННЯЯ БЕЗ МОНТАЖНОЙ РАМКИ

VENTLAB

РЕШЁТКА УГЛОВАЯ, РАВНОСТОРОННЯЯ С МОНТАЖНОЙ РАМКОЙ

	Модель	Размеры [мм]	Площадь [см²]	A [мм]	B [мм]	C [мм]	D [мм]	E [мм]	F [мм]	G [мм]	Цена
1	KRVO-L/R-500x500/100-ML...	500x500 высота 100	495	500	500	68	100	520	520	120	101
2	KRVO-L/R-700x500/100-L--ML...	700x500 высота 100	626	700	500	68	100	720	520	120	113
3	KRVO-L/R-500x700/100-P-ML...	500x700 высота 100	500	500	700	68	100	520	720	120	113

Цвет чёрный или белый.

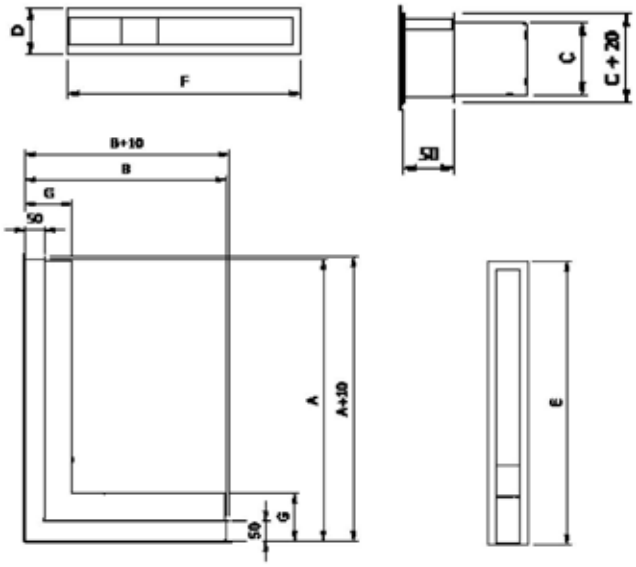

РЕШЁТКА УГЛОВАЯ, НЕРАВНОСТОРОННЯЯ С МОНТАЖНОЙ РАМКОЙ

ПОЛНОЦЕННАЯ УЛИЧНАЯ КУХНЯ

Керамический гриль Monolith сочетает в себе традиции, дизайн, инновации и самые передовые технологии в одном устройстве. Это многофункциональный гриль Камадо, с помощью которого можно воплотить даже самые смелые кулинарные задумки. Используйте гриль как коптильню, мангал, печь для пиццы, теппаньяки или жарьте на раскаленной сковороде-вок. Возможности безграничны.

РАЗРАБОТАН ПРОФЕССИОНАЛАМИ

Качество, инновации, технологии и дизайн — это фундаментальные составляющие, которые делают MONOLITH тем, чем он является сегодня. Камадо, разработанный в Германии, стал самым инновационным угольным грилем и теперь очаровывает поклонников во всем мире своей долговечностью, точностью в управлении температурным режимом, разнообразными методами приготовления блюд и постоянным стремлением к совершенству.

НОВАЯ ЭРА КЕРАМИЧЕСКИХ ГРИЛЕЙ

MONOLITH — это больше, чем просто гриль: это стиль жизни. Каждый день наши восторженные поклонники по всему миру публикуют свои фантастические работы в социальных сетях и воплощают в жизнь свои самые креативные идеи: мясо, пицца, овощи, хлеб, паста... рецепт успеха всегда один – гриль Monolith.

ГРИЛЬ ДЛЯ ИДЕАЛЬНЫХ РЕЗУЛЬТАТОВ

MONOLITH символизирует инновации и страсть, и это также заметно по качеству наших устройств. Постоянное совершенствование внутренней системы и материалов делают наш гриль особо качественным и долговечным. Поэтому на наши грили распространяется пожизненная гарантия.

ТОЧНОЕ УПРАВЛЕНИЕ ТЕМПЕРАТУРОЙ

Благодаря теплоаккумулирующей керамике грилю MONOLITH требуется очень мало энергии и совсем немного времени, чтобы достичь нужной температуры, которую впоследствии легко поддерживать постоянной даже в течение целого дня. Кроме того, благодаря превосходной изоляции и контролируемой подаче воздуха вы можете снизить расход угля на 25–50 % по сравнению с другими угольными грилями.

ДЛЯ ПРОФЕССИОНАЛОВ И ДОМАШНЕГО ИСПОЛЬЗОВАНИЯ

Благодаря своей универсальности и многофункциональности, а также большому выбору аксессуаров, гриль MONOLITH является идеальным помощником для дома, но также находит свое применение в сфере общественного питания. Для ресторанов, кейтеринга или фестивалей – у нас есть подходящий гриль для любых целей.

1. ПРИГОТОВЛЕНИЕ НА ПРЯМОМ ЖАРУ

Готовьте на гриле прямо над тлеющими углями — на решетке из нержавеющей стали, которая идет в комплекте, либо на чугунной решетке. Независимо от того, какую вы выберете, жар от углей придаст вашему блюду неповторимый вкус.

2. ПРИГОТОВЛЕНИЕ НА КОСВЕННОМ ЖАРУ

Именно здесь MONOLITH показывает себя во всей красе. Создайте преграду сильному жару от углей с помощью жароотсекателя (дефлектора). Непрямое попадание жара обеспечит особенно бережное приготовление. Воспользуйтесь уникальной системой Chip-Feeder - заслонкой для подбрасывания щепы и придайте вашему блюду притягательный копченый аромат. Мясо, рыба или птица – все приготовится идеально.

3. ВЫПЕКАНИЕ

С помощью дополнительного камня для пиццы можно испечь тонкую, хрустящую пиццу прямо как в итальянской печи. Вы можете легко отрегулировать желаемую температуру до 400 °C. Фокачча, хлеб и пироги тоже получаются превосходно. Вы будете приятно удивлены!

1
2
3

MONOLITH ICON

- Цвет: черный
- Материал: керамика, нержавеющая сталь, чугун
- Диаметр решетки: 33 см
- Материал крепежных элементов: нержавеющая сталь
- Размеры: 50 x 53 x 53 см
- Вес: 31.5 кг

MONOLITH JUNIOR

- Цвет: черный
- Материал: керамика, нержавеющая сталь, чугун
- Диаметр решетки: 33 см
- Материал крепежных элементов: нержавеющая сталь
- Размеры: 95 x 47 x 52 см
- Вес: 41 кг

MONOLITH ONE.55 (Classic)

- Цвет: черный
- Материал: керамика, нержавеющая сталь, чугун, боковые столики из бамбука
- Диаметр решетки: 44 см
- Материал крепежных элементов: окрашенная сталь
- Размеры: 120 x 71 x 120 см
- Вес: 115 кг

МОНОЛИТ SMART GRID SYSTEM (SGS)

MONOLITH (SGS) - это инновационная система решеток для гриля, обеспечивающая максимальное удобство и контроль при приготовлении на гриле. Это система наиболее практична благодаря своей модульной конструкции, что позволяет использовать несколько методов приготовления блюд одновременно, разделяя поверхность гриля на разные зоны. В моделях Classic TWO.55 и LeChef TWO.66 корзина для углей разделяется перемычкой на две части.

MONOLITH ONE.66 (LeChef)

- Цвет: черный
- Материал: керамика, нержавеющая сталь, чугун, боковые столики из бамбука
- Диаметр решетки: 52 см
- Материал крепежных элементов: окрашенная сталь
- Размеры: 135 x 80 x 129 см
- Вес: 165 кг

MONOLITH TWO.55 (Classic)

- Цвет: черный
- Материал: керамика, нержавеющая сталь, чугун, боковые столики из бамбука
- Диаметр решетки: 44 см
- Материал крепежных элементов: нержавеющая сталь
- Размеры: 120 x 71 x 120 см
- Вес: 115 кг

MONOLITH TWO.66 (LeChef)

- Цвет: черный
- Материал: керамика, нержавеющая сталь, чугун, боковые столики из бамбука
- Диаметр решетки: 52 см
- Материал крепежных элементов: нержавеющая сталь
- Размеры: 135 x 80 x 129 см
- Вес: 165 кг

ИДЕАЛЬНОЕ УПЛОТНЕНИЕ

На крышке корпуса располагается уплотнительный шнур из стекловолокна, а на нижней части корпуса ленточное уплотнение из нержавеющей стали, что позволяет осуществлять плотное прилегание крышки к корпусу и не давать уходить жару наружу, сохраняя температуру и аромат блюд внутри гриля.

MONOLITH AVANTGARDE.55

- Цвет: черный
- Материал: керамика, нержавеющая сталь, чугун
- Диаметр решетки: 44 см
- Материал крепежных элементов: нержавеющая сталь
- Размеры: 78 x 59 x 71 см
- Вес: 129.7 кг

MONOLITH AVANTGARDE.66

- Цвет: черный
- Материал: керамика, нержавеющая сталь, чугун
- Диаметр решетки: 52 см
- Материал крепежных элементов: нержавеющая сталь
- Размеры: 85 x 72 x 80 см
- Вес: 144 кг

МАССИВНЫЙ ШАРНИР

Крепление крышки к корпусу гриля осуществляется модернизированным шарниром. В сериях TWO и Avantgarde они выполнены из нержавеющей стали с усиленными пружинами. В моделях серии ONE используются стальные крепления толщиной 4мм с порошковым покрытием. Эти крепления обеспечивают долговечность и стабильность работы гриля даже при интенсивном использовании.

НОВАЯ ПОДСТАВКА

Новая подставка под гриль выполнена из оцинкованной стали с порошковым покрытием, которое является прочным и абсолютно устойчивым к атмосферным воздействиям.
Блоковые столики теперь крепятся не к корпусу гриля, а непосредственно к подставке под гриль, что сделало гриль более современным и надежным. Особое внимание в подставке уделяется высококачественным роликам, которые обеспечивают максимальный комфорт и мобильность даже на неровной поверхности.

СИСТЕМА ПОДАЧИ ЩЕПЫ ДЛЯ КОПЧЕНИЯ

Уникальная система направляющих для копчения MONOLITH .
Подача щепы для копчения осуществляется с помощью специального адаптера, которым легко и удобно добавлять щепу на раскаленные угли даже в процессе приготовления на гриле, не открывая крышку! Никогда еще не было так просто придать блюдам тонкий аромат копчености, как в настоящем барбекю.

КЕРАМИКА И ГЛАЗУРЬ

В МОНОЛИТЕ мы используем высококачественную силикатную керамику в сочетании с минеральной глазурью. Данная Керамическая конструкция обеспечивает непревзойденную теплоизоляцию. На нашу чрезвычайно прочную и стойкую к ультрафиолетовому излучению кислотостойкую керамику мы даем пожизненную гарантию.

СОВМЕСТИМОСТЬ

Наш широкий ассортимент аксессуаров совместим со всеми версиями грилей MONOLITH. В связи с этим, все кто решит приобрести новую модель MONOLITH спустя годы, по-прежнему смогут пользоваться ранее приобретенными аксессуарами.

МАТОВАЯ ОТДЕЛКА

Отличительной особенностью гриля Avantgarde является новая сатиново-матовая минеральная глазурь, чрезвычайно стойкая и устойчивая к любым погодным условиям и температурам. Она идеально сочетается с нержавеющей сталью и с новой подставкой под гриль. Визуально гриль выглядит гармонично и презентабельно.

СТИЛЬНАЯ СТОЙКА

Подставка под гриль AVANTGARDE - это абсолютная изюминка, благодаря своему уникальному дизайну! Материал и матовая отделка устойчивы к атмосферным воздействиям и долговечны. Нижняя панель не только выглядит красиво, но и обеспечивает дополнительное место для хранения аксессуаров гриля.

МЕСТО ДЛЯ АКСЕССУАРОВ

Под боковыми столиками располагаются специальные крючки из нержавеющей стали, на которых возможно разместить различные аксессуары для гриля. Тогда они будут всегда под рукой. Откидные боковые столы устанавливаются непосредственно на стойку, а не на натяжные кольца. В результате гриль становится более устойчивым.

СВЕТОДИОДНАЯ РУЧКА

В ручке крышки гриля дополнительно были установлены две свето-диодные лампы, управление которыми осуществляется с помощью металлического переключателя расположенного на ручке. Таким образом, теперь можно готовить на гриле даже в темноте, не требуя дополнительного освещения. Это просто потрясающе!

ЭЛЕМЕНТЫ ГРИЛЯ ИЗ БАМБУКА

Деревянные элементы гриля AVANTGARDE также приобрели совершенно новый вид: боковые столики и ручка изготовлены из „тяжелого бамбука“, материала, полученного путем карбонизации бамбуковых волокон, который является чрезвычайно прочным, экологичным, а также стильным на вид.

Съемная крышка ICON

В гриле ICON верхняя крышка легко снимается, и гриль превращается в планчу или теппаньяки.

ГРИЛЬ в дорогу „To-Go“

Вы можете легко взять гриль ICON с собой куда угодно. Его вес всего 35 кг. Это настоящий мобильный гриль для любых случаев.

Безграничная универсальность

Гриль ICON будучи самым маленьким представителем моделей MONOLITH, тем не менее, представляет собой полноценный гриль, на котором можно жарить, выпекать, коптить и даже запекать, как в духовке.

Копчения

Набор для копчения Monolith позволяет превратить свой керамический гриль в профессиональную коптильню.

Прайс-лист на продукцию MONOLITH (розничная цена в рублях РФ)

MONOLITH ICON

Артикул	Описание	Цена
102000-ICON	**MONOLITH ICON** В комплект входят: решетка из нержавеющей стали, внутренняя футеровка, совок для золы и съемник решетки гриля.	**135.000 ₽**

MONOLITH ICON комплектующие

102022	**ICON** Подставка КОРОНА для сковороды вок	**5.100 ₽**
102024	**ICON** Жароотсекатель и опора для него	**10.500 ₽**
102028	**ICON** Защитный чехол	**12.000 ₽**
201025	**ICON / JUNIOR** Керамический противень для пиццы	**5.600 ₽**
201017-I/J	**ICON / JUNIOR** Тележка Buggy с откидным столиком	**105.000 ₽**
207000-I/J	**ICON / JUNIOR** Вертел с электроприводом	**45.000 ₽**

MONOLITH JUNIOR

Артикул	Описание	Цена
121021	**MONOLITH JUNIOR** - чёрный в комплекте ножки с колесиками, а так же: нижняя футеровка, верхний шамотный элемент, система подачи щепы, решетка из нержавеющей стали, жароотсекатель с подставкой, кочерга.	**135.000 ₽**
121022	**MONOLITH JUNIOR** - чёрный нижняя футеровка, верхний шамотный элемент, система подачи щепы, решетка из нержавеющей стали, жароотсекатель с подставкой, кочерга.	**127.000 ₽**

MONOLITH JUNIOR комплектующие

Артикул	Описание	Цена
201024	**JUNIOR** Жароотсекатель и опора для него	**10.500 ₽**
201025	**JUNIOR** Керамический противень для пиццы	**5.600 ₽**
201026	**JUNIOR** Направляющая для подачи щепы для копчения	**5.300 ₽**
201028	**JUNIOR** Защитный чехол	**12.000 ₽**
201029	**JUNIOR** Чугунная решетка	**10.300 ₽**
201046-J	**JUNIOR** Корзина для угля из нержавеющей стали	**10.300 ₽**

MONOLITH ONE.55 (Classic)

Артикул	Описание	Цена
201000.55	**MONOLITH ONE.55 (Classic)** — цвет черный Система подставки с колесиками и боковыми столиками из бамбука, система SGS, 5-ти лепестковая нижняя футеровка, верхнее шамотное кольцо, ручка для снятия решетки, лопатка для удаления золы	**193.000 ₽**

MONOLITH TWO.55 (Classic)

Артикул	Описание	Цена
121001.55 set	**MONOLITH TWO.55 (CLASSIC)** - чёрный новая система крепления ножек и боковых столиков из бамбука, система SGS, 5-ти лепестковая нижняя футеровка, верхнее шамотное кольцо, система подачи щепы, корзина для угля с разделителем, жароотсекатель из 2-х половинок, поддоны для сбора жира, ручка для снятия решетки, совок.	**296.000 ₽**
121000.55	**MONOLITH TWO.55 (CLASSIC)** - чёрный система SGS, 5-ти лепестковая нижняя футеровка, верхнее шамотное кольцо, система подачи щепы, корзина для угля с разделителем, жароотсекатель из 2-х половинок, поддоны для сбора жира, ручка для снятия решетки, совок.	**272.000 ₽**
101011	**MONOLITH TWO.55 SGS - система SMART GRID** Металлическая рама, основание для решеток, ручки 2 жароотсекателя 2 поддона для жира из нержавеющей стали 2 решетки для гриля из нержавеющей стали	**35.000 ₽**
101053-C	**MONOLITH TWO.55 внутренний нижний шамотный элемент** 5-ти лепестковая внутренняя футеровка, совок. металическая рама и зольник из нержавеющей стали	**36.200 ₽**

MONOLITH (Classic) комплектующие

Артикул	Описание	Цена
207030	**CLASSIC** Чугунная решетка (1 половинка)	**12.000 ₽**
207031	**CLASSIC** Чугунная планча (1 половинка)	**12.000 ₽**
207032	**CLASSIC** Поддон для жира (2 шт. в компл.) из нержавеющей стали	**10.450 ₽**
201003-C	**CLASSIC** Стол из нержавеющей стали и тикового дерева	**182.600 ₽**
201014	большой защитный чехол для гриля и столика (для артикулов 201003-C и 201003-L)	**29.200 ₽**
201017-C SET	**CLASSIC** Тележка Buggy с откидным столиком	**209.000 ₽**
201019	Защитный чехол для тележки багги с грилем	**25.500 ₽**
201005	**CLASSIC** Второй уровень решетки	**12.000 ₽**
201006	Жароотсекатель и опора для него (для **BASIC** и **CLASSIC** без SGS)	**12.000 ₽**
101008	**CLASSIC** Керамический противень для пиццы	**8.700 ₽**
201009	**CLASSIC** Направляющая для подачи аромащепы для копчения	**4.100 ₽**
201010	**CLASSIC** Защитный чехол	**12.000 ₽**
206013-C	**CLASSIC** Подставка для сковороды вок	**13.100 ₽**
201013	Сковорода вок	**6.000 ₽**
201046-C	**CLASSIC** Корзина для угля с разделителем из нержавеющей стали	**15.600 ₽**
201047	**CLASSIC** Подставка увеличивающая высоту решетки над углями	**7.200 ₽**

MONOLITH ONE.66 (LeChef)

Артикул	Описание	Цена
121000.66	**MONOLITH ONE.66 (LECHEF)** — цвет черный Система подставки с колесиками и боковыми столиками из бамбука, система SGS, 5-ти лепестковая нижняя футеровка, верхнее шамотное кольцо, ручка для снятия решетки, лопатка для удаления золы	**302.000 ₽**

MONOLITH TWO.66 (LeChef)

Артикул	Описание	Цена
121001.66 set	**MONOLITH TWO.66 (LECHEF)** - чёрный новая система крепления ножек и боковых столиков из бамбука, система SGS, 5-ти лепестковая нижняя футеровка, верхнее шамотное кольцо, система подачи щепы, корзина для угля с разделителем, жароотсекатель из 2-х половинок, поддоны для сбора жира, ручка для снятия решетки, совок.	**464.000 ₽**
121000.66	**MONOLITH TWO.66 (LECHEF)** - чёрный система SGS, 5-ти лепестковая нижняя футеровка, верхнее шамотное кольцо, система подачи щепы, корзина для угля с разделителем, жароотсекатель из 2-х половинок, поддоны для сбора жира, ручка для снятия решетки, совок.	**423.000 ₽**
101033	**MONOLITH TWO.66 SGS - система SMART GRID** Металлическая рама, основание для решеток и ручки 2 жароотсекателя 2 поддона для жира из нержавеющей стали 2 решетки для гриля из нержавеющей стали	**42.300 ₽**
101053-L	**MONOLITH TWO.66** - внутренний нижний шамотный элемент 5-ти лепестковая внутренняя футеровка, совок металическая рама и зольник из нержавеющей стали	**43.400 ₽**
207035	**LeCHEF** чугунная решетка (1 половинка)	**18.600 ₽**
207036	**LeCHEF** чугунная планча (1 половинка)	**14.400 ₽**
207037	**LeCHEF** поддон для жира (2 шт. в компл.) из нержавеющей стали	**14.000 ₽**
207063	Голландская печь-сковорода из чугуна для LeChef (9.5л)	**38.800 ₽**

MONOLITH (LeChef) комплектующие

Артикул	Описание	Цена
201003-L	**LeCHEF** Стол из нержавеющей стали и тикового дерева	**182.600 ₽**
201032	**LeCHEF** 2-й уровень решетки (компл. 2 шт.) из нержавеющей стали	**11.800 ₽**
201033	**LeCHEF** Жароотсекатель и опора для него	**14.200 ₽**
101008	**LeCHEF** Керамический противень для пиццы	**8.700 ₽**
201035	**LeCHEF** Направляющая для подачи щепы для копчения	**4.100 ₽**
201037	**LeCHEF** Защитный чехол	**15.500 ₽**
206013-L	**LeCHEF** Подставка для сковороды вок	**19.100 ₽**
201013	Сковорода вок	**6.000 ₽**
201017-L SET	**LeCHEF** Тележка Buggy с откидным столиком	**209.000 ₽**
201019	Защитный чехол для тележки багги с грилем	**25.500 ₽**
201046-L	**LeCHEF** Разделенная корзина для угля из нержавеющей стали	**19.150 ₽**

MONOLITH AVANTGARDE

Артикул	Описание	Цена
30100-SET1	**MONOLITH AVAHTGARDE.55 (CLASSIC)** - чёрный в комплекте ножки с колесиками, боковые столики из бамбука, система SGS, 5-ти лепестковая нижняя футеровка, верхнее шамотное кольцо, система подачи щепы, корзина для угля с разделителем, жароотсекатель из 2-х половинок, поддоны для сбора жира, ручка для снятия решетки, совок.	**413.000 ₽**
30100-SET2	**MONOLITH AVAHTGARDE.55 (CLASSIC)** - чёрный система SGS, 5-ти лепестковая нижняя футеровка, верхнее шамотное кольцо, система подачи щепы, корзина для угля с разделителем, жароотсекатель из 2-х половинок, поддоны для сбора жира, ручка для снятия решетки, совок.	**342.000 ₽**
301030-SET1	**MONOLITH AVAHTGARDE.66 (LECHEF)**- чёрный в комплекте ножки с колесиками, боковые столики из бамбука, система SGS, 5-ти лепестковая нижняя футеровка, верхнее шамотное кольцо, система подачи щепы, корзина для угля с разделителем, поддоны для сбора жира, ручка для снятия решетки, совок.	**573.000 ₽**
301030-SET2	**MONOLITH AVAHTGARDE.66 (LECHEF)** - чёрный система SGS, 5-ти лепестковая нижняя футеровка, верхнее шамотное кольцо, система подачи щепы, корзина для угля с разделителем, поддоны для сбора жира, ручка для снятия решетки, совок.	**486.000 ₽**

MONOLITH KERAMISCH GRILLEN

MONOLITH пеллеты для копчения

Артикул	Описание	Цена
201100	**Бук**	**1.800 ₽**
201101	**Вишня**	**1.800 ₽**
201102	**Яблоко**	**1.800 ₽**
201103	**Грецкий орех**	**1.800 ₽**

MONOLITH аксессуары

Артикул	Описание	Цена
206000	Ручка для снятия решетки	**3.700 ₽**
206001	Набор шампуров с подставкой	**7.100 ₽**
206002	Щипцы для гриля	**4.300 ₽**
206004	Нож для пиццы	**4.300 ₽**
206005	Лопатка для пиццы	**6.400 ₽**
206006	Щетка для гриля	**3.900 ₽**
206016	Запасная насадка к щетке для гриля	**1.300 ₽**
206007	Подставка для ребрышек	**4.300 ₽**
206008	Подставка для приготовления курицы	**5.900 ₽**
206017	Ручка для снятия отсекателя жара	**3.500 ₽**
206015-C	Подставка для принадлежностей (Classic)	**14.200 ₽**
206015-L	Подставка для принадлежностей (LeCHEF)	**14.200 ₽**
207050	Кулинарный клош	**4.800 ₽**
207051	Кулинарный шпатель	**3.000 ₽**
206020	Доска для копчения рыбы	**14.400 ₽**
207013	Комплект аксессуаров для вок	**14.400 ₽**
207000-C	Вертел с электроприводом для Classic	**59.900 ₽**
207001-C	Комплект шампуров для электропривода (7 шт.)	**10.500 ₽**
207000-L	Вертел с электроприводом для LeChef	**74.700 ₽**
207001-L	Комплект шампуров для электропривода (9 шт.)	**18.000 ₽**
207020-C	Стальная планча для Classic	**44.700 ₽**
207020-L	Стальная планча для LeCHEF	**59.700 ₽**
102021	Стальная планча для ICON/JUNIOR	**29.800 ₽**
207071	Дополнительный зонд для датчика температуры	**30.400 ₽**
M-001	Электрический розжиг для углей Mono-lighter 2000 Вт	**12.600 ₽**
207080.55	Smoke Set 55 набор для копчения серия грилей .55	**19.200 ₽**
207080.66	Smoke Set 66 набор для копчения серия грилей .66	**21.600 ₽**

MONOLITH ICON

MONOLITH JUNIOR

MONOLITH ONE.55/TWO.55 AVANTGARDE.55

MONOLITH ONE.66/TWO.66 AVANTGARDE.66

Аксессуары для MONOLITH

Щипцы (нержавейка и бамбук)

Щётка для решётки гриля

Совок для уборки золы

Лопатка для пиццы со складной ручкой (нержавейка)

Нож для пиццы (нержавейка и бамбук)

Шпатель кулинарный

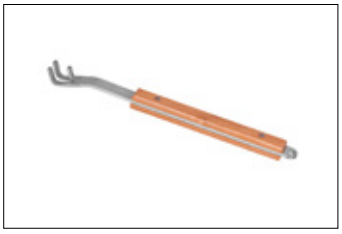

Ручка для снятия отсекателя жара

Ручка для снятия решетки (нержавейка и бамбук)

Кочерга

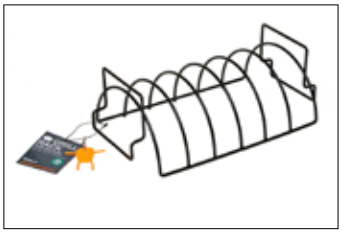

Подставка для запекания ребрышек

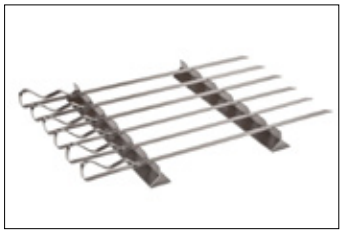

Шампуры 6 шт. и подставка (нержавейка)

Monolighter

MONOLITH
KERAMISCH GRILLEN

Аксессуары

Подставка для приготовления курицы „на пиве“ из нержавеющей стали Chicken Roaster

Направляющая для подачи в барбекю ароматной щепы для копчения

Большая планча

Подставка для сковороды „WOK“ из нержавеющей стали

Вертел с электроприводом

Набор шампуров
для вертела с электроприводом

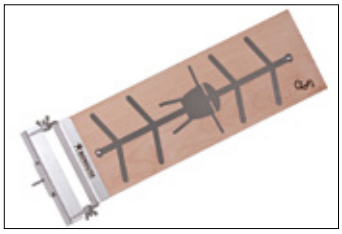

Доска для приготовления рыбы

Щепа для копчения
(бук, вишня, яблоня, грекцкий орех)

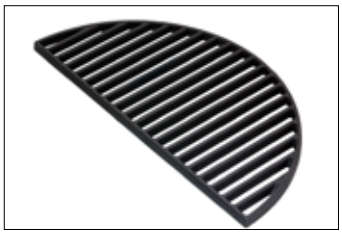

Чугунная решётка (1 половинка)

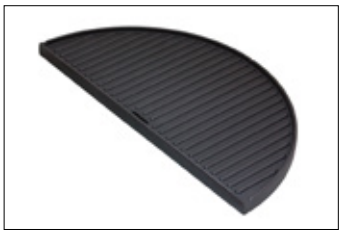

Планча из чугуна (1 половинка)

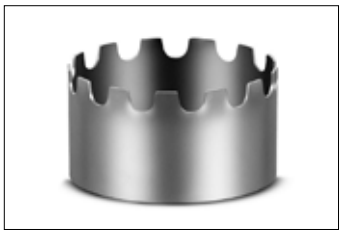

Подставка КОРОНА для сковороды „WOK“ ICON

Сковорода „WOK“
„Белая сталь“ - профессиональная, высокопрочная сталь адаптирована к мощным источникам нагрева

Защитный чехол из нейрона

Защитный чехол для тележки багги с грилем

Buggy - тележка для газона, с большими колесами и столиком

Массивный стол для Classic

Термометр

SMART DRID SYSTEM PRO-SERIE 1.0

FEUERBOX PRO-SERIE 1.0

Smoke Set

Кулинарный клош

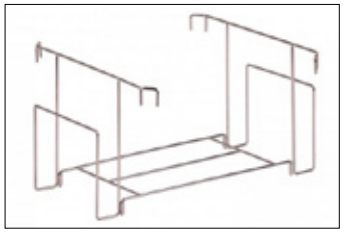

Подставка для решётки, отсекателя жара, камня для пиццы (крепится на металлических ножках гриля)

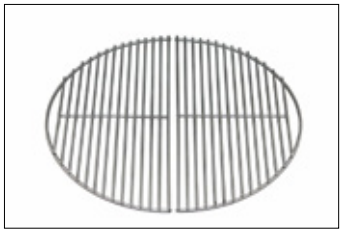

Решётка из нержавейки

Боковые столики (две штуки)

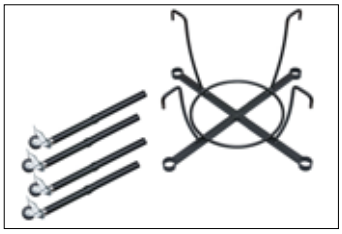

Ножки из окрашенной стали

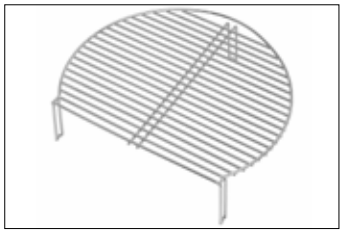

Второй уровень решётки

Керамический противень для пиццы

Корзина для углей из нержавейки

Керамический отсекатель жара (позволяет высокой температуре равномерно распределяться под куполом, при этом предотвращая прямое воздействие жара от углей на еду)

Голландская печь-сковорода

Тележка для Icon & Junior

Сковорода-вок и аксессуары

Кожаный фартук XL

Чехол для бутылки к фартуку

Чехол для ножей к фартуку

Жаропрочные перчатки (2 шт.)

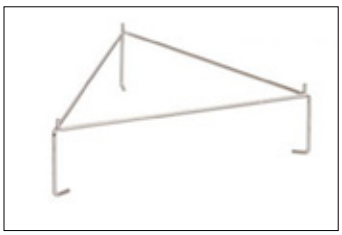

Подставка увеличивающая высоту решётки над углями

Керамические ножки

Уплотнитель керамической крышки и корпуса

Регулятор температуры угольного гриля INKBIRD ISC-027BW

Грили Smoker Schmid производятся традиционно вручную. Корпус изготавливается не из фабричной водо-газопроводной трубы, а из термостойкой стали, которая вальцуется под определенную модель гриля. Благодаря этому поверхность корпуса гриля идеально ровная без следов зачистки, рябизны и прочих дефектов, присущих водо-газопроводным трубам. Так же благодаря использованию низкоуглеродистой стали корпус менее восприимчив к высоким температурам, что увеличивает срок службы гриля.

Прочная, массивная конструкция, использование толстой термостойкой, низкоуглеродистой стали для изготовления корпуса гриля, плотное прилегание всех дверей и крышек, а так же продуманность всех мелочей конструкции гриля в целом, превратили Smoker Schmid в профессиональный гриль – коптильню, имеющую большую популярность среди специалистов по грилингу в Европе.

Приготавливать блюда в Smoker Schmid очень просто. Дрова или древесный уголь разжигаются в специальном отсеке, после чего нужно немного подождать пока гриль не наберет необходимую рабочую температуру. Температура регулируется с помощью поддувала на дверцах камеры сгорания углей и одновременно с помощью шиберной заслонки на дымоходе. Благодаря встроенным термометрам можно всегда иметь точную информацию о температуре внутри гриля. Smoker Schmid можно использовать как для прямого, так и для косвенного грилинга. Так же можно коптить блюда в широком диапазоне температур, готовить блюда в режиме горячего или холодного копчения. Для любителей ухи над костром, есть возможность приготовить это блюдо в

котелке. Котелок можно закрепить прямо над камерой горения углей, в которой можно так же разжигать и дрова. Но самое главное, чем славится Smoker Schmid - возможность запекать большие куски мяса в течении 12 и более часов. Благодаря плотному прилеганию верхней крышки камеры косвенного грилинга и крышки камеры для горения углей, а так же толстым, 5 мм стенкам конструкции, температура в гриле сохраняется очень долго, а дрова горят очень медленно. Все это позволяет создавать уникальные кулинарные шедевры.

Tradition 5.0

- Термостойкая сталь 5 мм, решетка из нержавейки.
- Д x Ш x В: 142 x 77 x 149 см
- Размер рабочей поверхности для гриля: 38 x 72 см
- Размер рабочей поверхности для барбекю и копчения: 38 x 38 см
- Встроенный термометр
- Решетка: ø 5 мм
- Вес: 125 кг

Цена: 142 000 ₽

Big Chef 5.0

- Термостойкая сталь 5 мм, решетка из нержавейки.
- Д x Ш x В: 204 x 77 x 204 см
- Размер рабочей поверхности для гриля: 38 x 107 см
- Размер рабочей поверхности для барбекю и копчения: 38 x 52 см
- Размер камеры для холодного копчения: ø 38 см
- Два встроенных термометра
- Решетка: ø 5 мм
- Вес: 195 кг

Цена: 293 000 ₽

Big Chief 20`

- Термостойкая сталь 6 мм, решётка из нержавейки
- Д x Ш x В: 275 x 88 x 220 см
- Размер рабочей поверхности для гриля: 48 x 122 см
- Размер рабочей поверхности для барбекю и копчения: 48 x 61 см
- Размер камеры для холодного копчения: ø 48 см
- Два встроенных термометра
- Решётка: ø 6 мм
- Вес: 450 кг

Цена: 545 000 ₽

SCHIEDEL

PERMETER

Дымоходная система из стали для каминов и банных печей

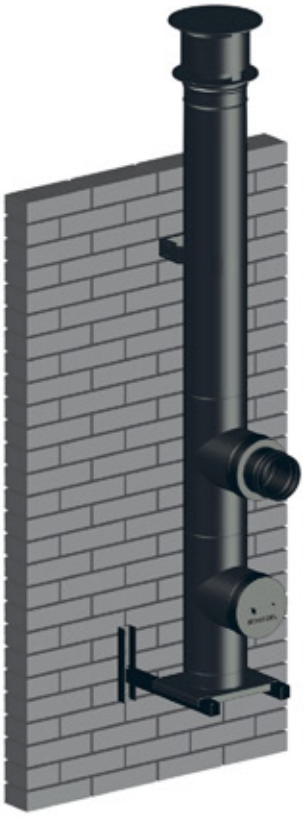

3 цвета оболочки

Потребность в безопасности — основа нашей жизни. Качественный дымоход является важным элементом в системе противопожарной безопасности дома. Поэтому, создавая дом своей мечты с великолепным камином или баней, также важно серьезно отнестись к выбору правильной дымоходной системы. Дымоход **PERMETER** из высококачественной нержавеющей стали станет отличным вложением Ваших средств, если Вы цените атмосферу тепла и уюта, высокое качество жизни и безопасность семьи!

Уникальная дымоходная система **PERMETER** специально создана для каминов и банных печей. Впервые она была предложена Шведским подразделением Schiedel и сразу же завоевала любовь и признание в странах Скандинавии, где применяются высочайшие требования по безопасности и стандартам качества.

Благодаря надежной работе дымоходов в схожих природных условиях наших северных соседей, система **PERMETER** быстро нашла своих поклонников и в России.

Выбирая данную систему, Вы повышаете уровень комфорта и безопасности для Вашей семьи.

Наслаждайтесь теплыми семейными вечерами у камина Вашей мечты, а о Вашей безопасности позаботится Schiedel PERMETER!

ОБЛАСТЬ ПРИМЕНЕНИЯ

Малоэтажное/коттеджное строительство

Составные части системы PERMETER:

- *внутренняя труба из высококачественной нержавеющей стали;*
- *непрерывный слой негорючей изоляции по всей длине дымохода;*
- *внешняя оболочка из оцинкованной стали, окрашенной методом порошковой технологии.*

ХАРАКТЕРИСТИКИ СИСТЕМЫ

- Высококачественная нержавеющая сталь AISI 444
- Уникальная изоляция на основе оксидов кремния (SiO_2), магния (MgO) и кальция (CaO). Она разработана совместно с производством Schiedel и учитывает особенности работы отопительных приборов
- Два варианта изоляции: 25 мм и 50 мм
- 3 цвета оболочки: черная, серая и белая
- Диапазон диаметров от 130 до 350 мм
- 3 способа установки: напольный, настенный, насадной (на топку)
- Подходит для работы на твердом топливе (дрова, пеллеты) и газовом
- Устойчив к воздействию конденсата
- Низкая температура на наружной оболочке
- Малый вес и габариты
- Простой и быстрый монтаж за счет уникального раструбного соединения и замка-клипсы
- Эксплуатация возможна сразу после сборки системы

SCHIEDEL
PERMETER

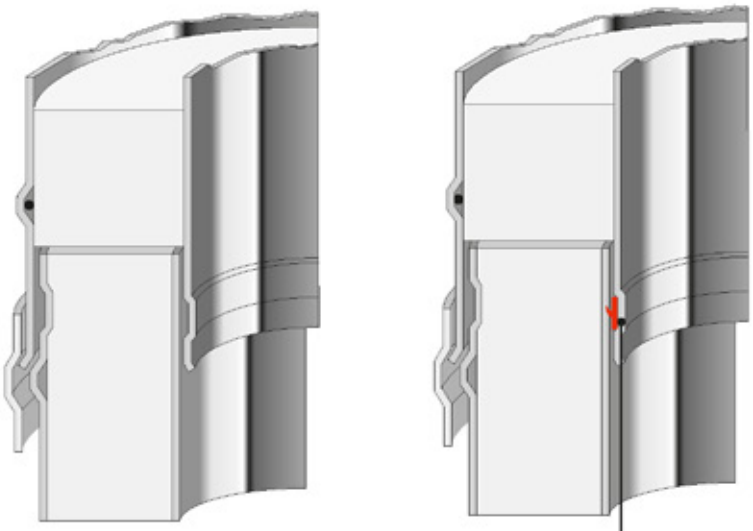

Уплотнительная манжета
для работы с конденсационными котлами
или при избыточным давлением до 200 Па.
Ограничение по температура газов: до 200 гр. С

1 Напольный элемент с отводом конденсата 1000 мм
2 Основание с отводом конденсата
3 Промежуточный опорный элемент
3a Опорная консоль
3b Ёмкость для сбора конденсата
3c Заглушка для твердого топлива
4a Элемент трубы 1000 мм
4b Элемент трубы 500 мм
4c Элемент трубы 250 мм
4e Элемент трубы раздвижной 270-375 мм
4d Шибер
5 Усиленный хомут
6a Тройник подключения 90°
6b Тройник подключения 45°
6c Тройник прочистки для твердого топлива.
7a Отвод 90°
7b Отвод 45°
7c Отвод 30°
7d Отвод 15°
8a Переходник Топка – Permeter 1000 мм
8b Переходник Permeter 25 – Permeter 50
8c Переходник Prima-Plus – Permeter
9 Переходник кирпичная труба – PERMETER
10 Уплотнительная манжета от дождя
11a Проход через крышу 0°
11b Проход через крышу 3–15°
11c Проход через крышу 16–25°
11d Проход через крышу 26–35°
11e Проход через крышу 36–45°
12a Конус
12b Конус с зонтиком
13 Раздвижной настенный хомут
14 Хомут для перекрытий
15a Декоративная пластина 0°–5°
15b Декоративная пластина 35°–45°

ТАБЛИЦА БАЗОВЫХ ЦЕН СТАНДАРТНОЙ КОМПЛЕКТАЦИИ PERMETER 25

Насадной способ крепления дымохода

ВЫСОТА В МЕТРАХ	ВНУТР. Ø ММ	130	150	200	250	300	350
	ВНЕШ. Ø ММ	180	200	250	300	350	400
4 м	Цена/руб. (чёрный или серый)	68 778	77 714	102 846	131 577	165 219	181 628
5 м	Цена/руб. (чёрный или серый)	81 039	91 470	122 244	154 422	196 603	216 398
6 м	Цена/руб. (чёрный или серый)	98 180	110 197	146 980	183 214	234 118	257 420
7 м	Цена/руб. (чёрный или серый)	131 272	146 339	192 150	234 393	297 497	334 829
8 м	Цена/руб. (чёрный или серый)	143 533	160 095	211 548	257 237	328 882	369 599
9 м	Цена/руб. (чёрный или серый)	155 794	173 850	230 946	280 082	360 266	404 369
10 м	Цена/руб. (чёрный или серый)	172 935	192 577	255 682	308 874	397 781	445 392

Состав комплекта: переходник Топка-Permeter; прямые элементы труб 1000 мм; хомут для перекрытия; конус с зонтиком.
Примечание: при длине дымохода свыше 6 метров в состав комплекта добавляется промежуточный опорный элемент и опорная консоль 475 мм.

Настенный способ крепления дымохода

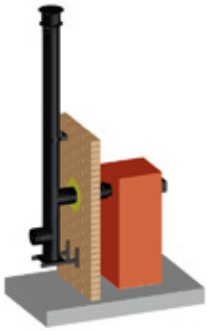

ВЫСОТА В МЕТРАХ	ВНУТР. Ø ММ	130	150	200	250	300	350
	ВНЕШ. Ø ММ	180	200	250	300	350	400
4 м	Цена/руб. (чёрный или серый)	101 962	112 271	142 618	172 874	223 718	261 507
5 м	Цена/руб. (чёрный или серый)	114 223	126 026	162 016	195 179	255 102	296 277
6 м	Цена/руб. (чёрный или серый)	132 533	146 065	187 819	225 151	293 258	337 910
7 м	Цена/руб. (чёрный или серый)	144 814	159 820	207 217	247 996	324 642	372 680
8 м	Цена/руб. (чёрный или серый)	157 075	173 576	226 615	270 840	356 027	407 450
9 м	Цена/руб. (чёрный или серый)	169 336	187 331	246 013	293 685	387 411	442 220
10 м	Цена/руб. (чёрный или серый)	187 667	207 370	271 816	323 117	425 567	483 852

Состав комплекта: Переходник Prima Plus — PM, Элементы трубы 1000 мм, Тройник 90°, Промежуточный опорный элемент, Опорная консоль 475 мм окрашенная, Емкость для сбора конденсата, Конус с зонтиком, Раздвижной настенный хомут 60–100 мм.

ДОПОЛНИТЕЛЬНО МЫ РЕКОМЕНДУЕМ ПРИОБРЕСТИ СЛЕДУЮЩИЕ АКСЕССУАРЫ, БЛАГОДАРЯ КОТОРЫМ ВЫ СМОЖЕТЕ УВЕЛИЧИТЬ СРОК СЛУЖБЫ ВАШЕГО ТЕПЛОГЕНЕРАТОРА, ДОМА И ДЫМОХОДА:

ПРОХОД ЧЕРЕЗ КРЫШУ + УПЛОТНИТЕЛЬНАЯ МАНЖЕТА – данные элементы позволяют правильно организовать герметичное примыкание кровли и дымоходной системы.

ДЕКОРАТИВНАЯ ПЛАСТИНА – элемент предназначен для декорирования мест прохода дымоходом стен и перекрытий.

ШИБЕР – элемент предназначен для перекрытия внутреннего сечения дымового канала и предотвращения теплопотерь помещения через дымоход.

SCHIEDEL ISOTOR

Лучший дымоход для бани 2025

SCHIEDEL

ISOTOR – это безопасная, надёжная и долговечная модульная дымоходная система для твердого топлива из минерального композита с рабочей температурой до 800°C (устойчив к возгоранию сажи и испытан на температуру 1000°C). Дымоходная система прошла все необходимые испытания на соответствие российским (ГОСТ Р 53321- 2009) и европейским нормам (EN 1857).

Комплект дымохода ISOTOR складывается из трех частей: комплект основания, линейная часть и верхний комплект.

ТЕХНИЧЕСКИЕ ХАРАКТЕРИСТИКИ	
Шероховатость	0,003
Класс газоплотности	N1 (до 20 Па)
Вид топлива	Дрова, брикеты, пеллеты, уголь
Рабочая температура	800 °C
Сопротивление теплопередачи	0,354 м² K/W
Внутренняя труба	Жаростойкий минеральный композит
Прочность на сжатие	Максимальная самонесущая высота 22 м
Прочность на изгиб	Высота дымохода над кровлей (от последней верхней точки раскрепления, без усиления) не более 1,5 м
Тип горючести	НГ
Морозостойкость и влагостойкость	Необходимо атмосферостойкое защитное покрытие

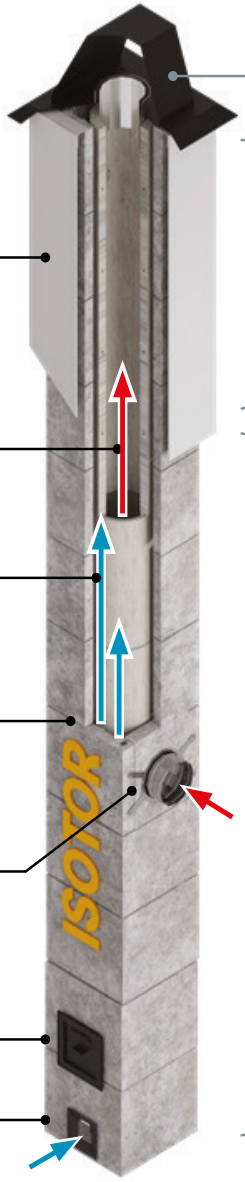

Верхний комплект
из нержавеющей стали окрашенной термостойкой краской. Надёжно защищает от попадания осадков в дымоход.
Выпускается в нескольких вариантах оформления:
Обязательна установка зонта.
Включён в комплект Основания.

Оголовок
Защита оголовка от атмосферных осадков обязательна.
UraTop – готовое заводское решение.

Линейная часть
погонаж системы, состоящий из прямых участков труб и оболочек, которыми добирают необходимую высоту дымохода.
Система ISOTOR состоит из блоков одинаковый высоты 0,33 м.

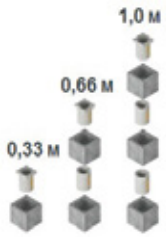

Дымовой канал
Внутренняя труба из жаропрочного минерального композита.

Активное охлаждение
Происходит благодаря воздушному потоку по зазору между трубой и оболочкой. Эффект усиливается диффузорами специальной формы на каждой третьей трубе.

Несущая оболочка
из огнестойкого керамзитобетона.
Два варианта:
- Без дополнительного вентканала;
- С вентканалом..

Адаптер подключения
Можно подключить прибор на любой высоте.
Два варианта:
- для традиционных печей и каминов;
- нижнее для теплоёмких финских печей.

Дверца ревизии

Вентиляционная решётка
обеспечивает воздушный поток для охлаждения системы.

Комплект основания
стартовый комплект нижних трёх метров дымоходной системы, в который по умолчанию входят все следующие элементы:
- внешние оболочки и трубы на высоту основания (3 метра);
- сажесборник (ёмкость для сбора золы);
- клеевая смесь ISOTOR;
- дверца и заглушка ревизии;
- вентиляционная решётка;
- верхний комплект (варианты на выбор);
- адаптер подключения;
- передняя панель.

www.schmid.ru

Не обязательно быть художником, чтобы воплотить мечту в жизнь!

Мы знаем, как приятно согреть озябшие руки у камина, как ласково и нежно его огонь радует глаз и согревает душу. Воплотите в жизнь свою мечту о камине! Мы рекомендуем лучшее и самое функциональное оборудование для каминов, на 100% изготовленное в Германии. Выбирайте для домашнего очага и уюта качественные и надежные каминные топки, проверенные временем!

Об объективных преимуществах продукции Schmid Вам охотно расскажут наши официальные представители, также читайте о нас на сайте www.schmid.ru.

Schmid®
MADE IN GERMANY

ООО ШМИД Профи , 143442, Московская область, Коттеджный поселок „Новое Аристово“, ул. Солнечная, д.5 (КПП №2)
тел.: +7 (499) 642-01-41, +7 (499) 258-08-38; email: info@schmid.ru